Inbouw LED-paneel Backlight 60x60cm - 40W - IP65 - 4000K - 120lm/W

Ref. B5235-BACKLIT-IP65-BN

Het 40W LED Backlight paneel is voorzien van backlight of achtergrondverlichtingstechnologie, die zorgt voor een zeer efficiënte, gelijkmatige verlichting met minimale schittering. Hoog rendement (120lm/W) en geschikt voor natte omgevingen of buiten (IP65). Neutraal witte tint (4000K). 5 jaar garantie** ** 5 jaar garantie** ** 5 jaar garantie** ** 5 jaar garantie** ** 5 jaar garantie** ** 5 jaar garantie

Product data

Hoog	32mm
Breedte	595mm
Openingse_angle (°)	120
Certificaten	CE, ROHS
Klasse energie-efficiëntie	E
CRI	80-85
Afmetingen LED-paneel	60x60
Bestuurder	Exterieur
Efficiëntie (Lm/w)	120
Frequentie (Hz)	50 - 60
Garantie	5 jaar
IP	IP65
Kelvin (K)	4000
Largo	595mm
Montage	Inbouw, Opschorting
Oorbaar	Nee
Vermogen (W)	40
Sensor	Nee
LED-technologie	Achtergrondverlichting - Achterverlichting
Nominale Spanning (V)	220 - 240 V AC
Toonladder	Neutraal wit
Gebruik Aanbevolen	Hotels, Handel, Parkeren, Terrazzo, Balconies, Badkamers

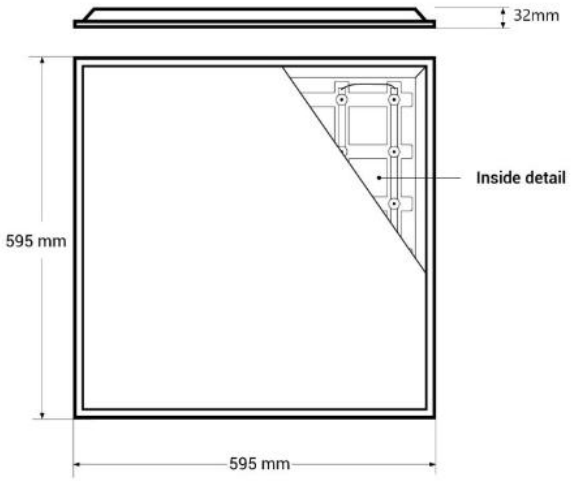

Houdbaarheid (u)	25000

Product variants

Reference	*Attributes*	
B5235-BACKLIT-IP65-BN		