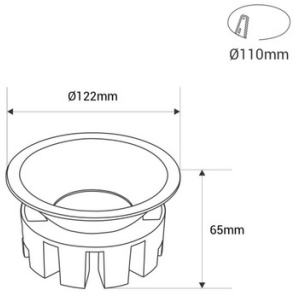

Downlight LED - 20W - CCT - Chip OSRAM - Corte Ø 110mm

Downlight LED empotrable de 20W, disponible en dos colores: blanco y negro. Incorpora chip OSRAM y sistema CCT que te permite elegir entre las tonalidades 2700K- 4000K-6500K. Ofrece iluminación de alta calidad, bajo deslumbramiento y materiales duraderos.

Datos del producto

Color de carcasa	Blanco, Negro
Tº de luz	CCT
Alto	65mm
Ancho	Ø122mm
Ángulo de apertura (º)	36
Certificados	CE, ROHS
CRI	90-95
Distancia del corte (mm)	Ø110mm
Driver	Externo
Eficiencia (Lm/w)	80
Garantía	5 años
IP	IP20
Kelvin (K)	4000, 6500, 2700
Material	Aluminio
Material difusor	Policarbonato
Potencia (W)	20
Tensión Nominal (V)	220 - 240 V AC
Tipo de LED	Chip OSRAM
Tonalidad	CCT
UGR	UGR19
Uso Exterior	No
Vida útil (h)	20000

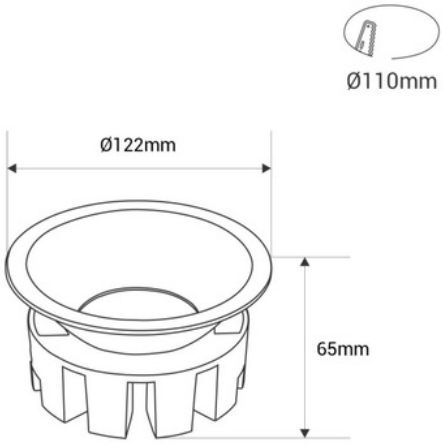

Variantes de producto

Referencia	*Atributos*	
B1247-20W-CCT-B	Color de carcasa: Blanco, T° de luz: CCT	
B1247-20W-CCT-N	Color de carcasa: Negro, T° de luz: CCT	