Dekorative Abdeckung für Magnetschiene – 1 Meter – Weiß

Schwarze polycarbonat Dekorabdeckung, entworfen für aufgesetzte, versenkte und integrierte magnetische Schienen. Es bringt eine saubere und moderne Ästhetik. Länge von 2 Metern.

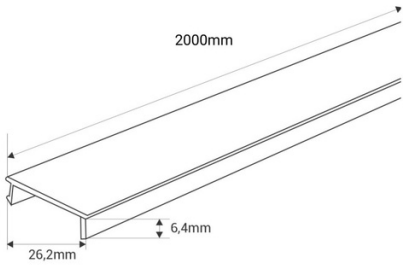

Produktdaten

Gehäusefarbe	Weiß , Schwarz
Größe (Maß)	1 Meter, 2 Meter
Hoch	6,4mm
Breite	26,2 mm
Zertifikate	CE, ROHS
Garantie	Nach gesetzlicher Garantie: 3 Jahre
Lang	2000mm, 1000mm
Material	Polycarbonat
Art der Schiene	Magnetisch

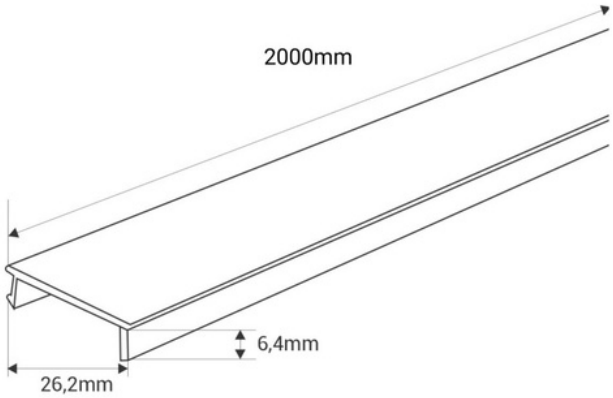

Produktvarianten

Artikelnummer	Eigenschaften	
CM-COVER-1M-B	Gehäusefarbe: Weiß , Größe (Maß): 1 Meter	
CM-COVER-1M-N	Gehäusefarbe: Schwarz, Größe (Maß): 1 Meter	
CM-COVER-2M-B	Gehäusefarbe: Weiß , Größe (Maß): 2 Meter	
CM-COVER-2M-N	Gehäusefarbe: Schwarz, Größe (Maß): 2 Meter	