Tapa embellecedora para carril magnético - 1 metro - Blanco

Tapa embellecedora de policarbonato negro, diseñada para carriles magnéticos de superficie, empotrables e integrados. Aporta una estética limpia y moderna. Longitud de 2 metros.

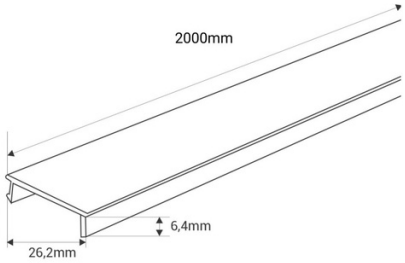

Datos del producto

Color de carcasa	Blanco, Negro
Tamaño (Medida)	1 metro, 2 metros
Alto	6.4mm
Ancho	26.2mm
Certificados	CE, ROHS
Garantía	Según garantía legal: 3 años
Largo	2000mm, 1000mm
Material	Policarbonato
Tipo de Carril	Magnético

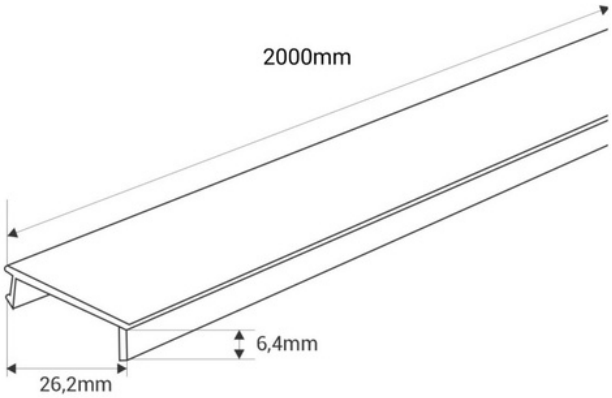

Variantes de producto

Referencia	*Atributos*	
CM-COVER-1M-B	Color de carcasa: Blanco, Tamaño (Medida): 1 metro	
CM-COVER-1M-N	Color de carcasa: Negro, Tamaño (Medida): 1 metro	
CM-COVER-2M-B	Color de carcasa: Blanco, Tamaño (Medida): 2 metros	
CM-COVER-2M-N	Color de carcasa: Negro, Tamaño (Medida): 2 metros	