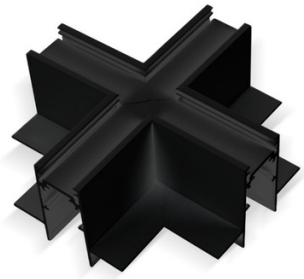

Giunto a X per binario magnetico da incasso 20mm - Bianco

Il connettore X consente il collegamento di quattro sezioni di binario magnetico a scomparsa ad un angolo di 90°, formando un'intersezione nello stesso piano. L'assemblaggio è semplice e include tutti gli accessori necessari per garantire un'installazione ottimale. Disponibile in nero e bianco. ** Non include connettore elettrico **

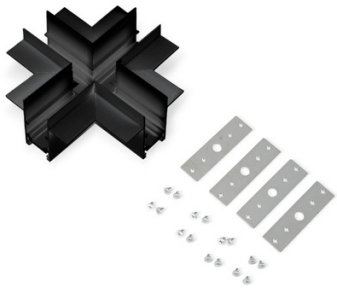

Dati del prodotto

Colore della scocca	Bianco, Nero
Alto	55mm
Larghezza	26mm
Certificati	CE, ROHS
Garanzia	Secondo la garanzia legale: 3 anni
IP	IP20
Lungo	125mm
Materiale	Alluminio
Tipo di Binario	Magnetico
Uso Esterno	No

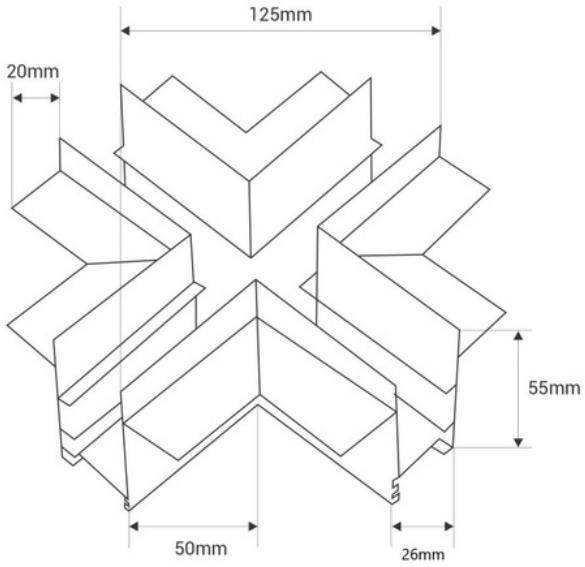

Varianti di prodotto

Riferimento	***Attributi***	
CME-X-B	Colore della scocca: Bianco	
CME-X-N	Colore della scocca: Nero	