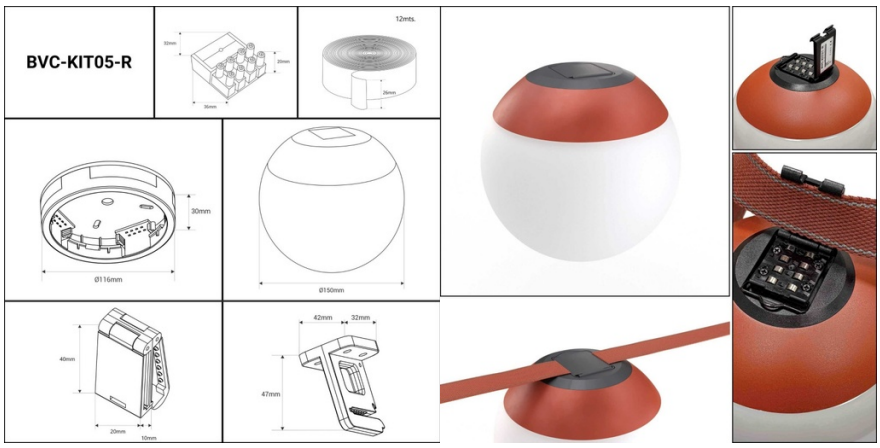

Lampada configurabile "Axia 5" - 2 lampade a sfera 12W + nastro tessile conduttivo + accessori

Ref. BVC-KIT05-R

Axia è un sistema di illuminazione innovativo che integra una cintura in tessuto conduttivo, offrendo la libertà di posizionare i punti luminosi ovunque e creare configurazioni personalizzate. Il KIT include due lampade a sfera LED opale in policarbonato + cinturino in tessuto color mattone + accessori di installazione. Con 12W di potenza ciascuna, le lampade forniscono un'illuminazione calda (2700K), perfetta per creare ambienti accoglienti. Ripensa i tuoi spazi con Axia, un nuovo modo di interagire con lo spazio, il materiale e la luce. ** FUNZIONA A 48V - ALIMENTATORE NON INCLUSO**

Dati del prodotto

Colore della scocca	Rosso (usare)
Regolabile in luminosità	No
IP	IP20
Kelvin (K)	2700
Lungo	12 mesi.
Montaggio	Sospensione
Personalizzabile	Sì
Potenza (W)	12
Sensore	No
Tensione Nominale (V)	48V
Tonalità	Bianco caldo
Uso Esterno	No
Uso Raccomandato	Mensola, Camere da letto, Hotel, Ristoranti, Salotto

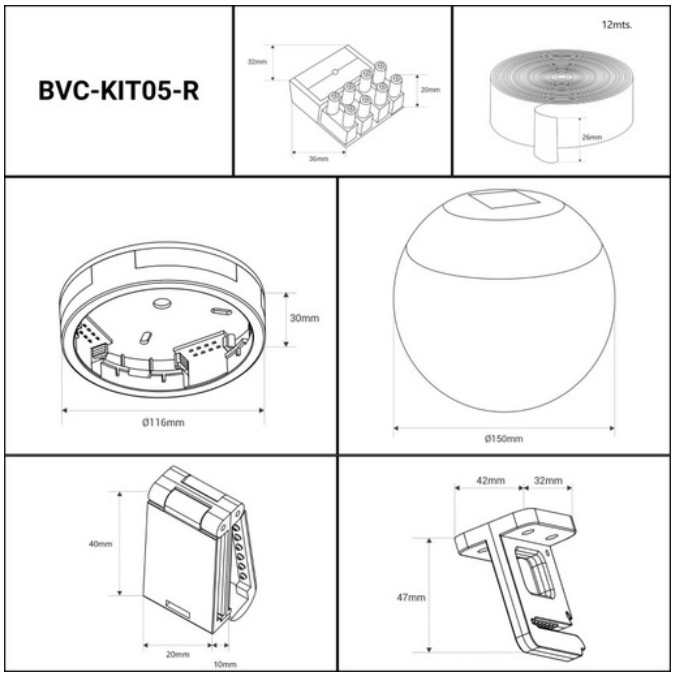

Varianti di prodotto

Riferimento	***Attributi***	
BVC-KIT05-R	Colore della scocca: Rosso (usare)	