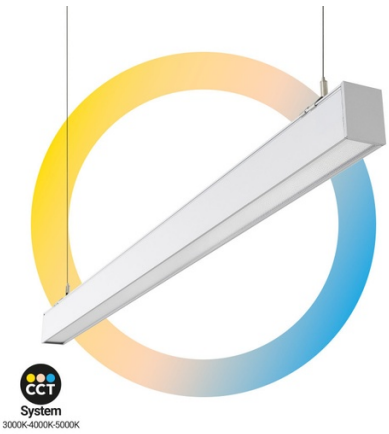

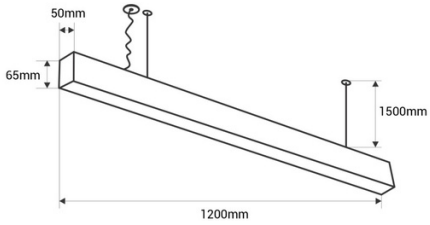

Lampada lineare LED CCT a sospensione/superficie - 40W - Potenza regolabile - 120cm

Plafoniera Lineare LED 40W con un design moderno per installazione a sospensione o a superficie. Offre un'illuminazione di alta qualità (CRI>80) e bassa abbagliamento (UGR<19). Con sistema CCT per regolare la temperatura di colore (3000K/4000K/5000K). Potenza regolabile. Disponibile in 3 colori: bianco, nero e argento. Include kit di sospensione e installazione a superficie.

Dati del prodotto

Colore della scocca	Bianco (usare), Nero (usare), Silver (usare)
Alto	65mm
Larghezza	50mm
Angolo di apertura (°)	120
Certificati	CE, ROHS
Classe di efficienza energetica	F
CRI	80-85
Regolabile in luminosità	No
Garanzia	5 anni
IP	IP20
Kelvin (K)	3000, 4000, 5000
Lungo	1200mm
Lumeni (Lm)	3400
Materiale	Alluminio
Materiale diffusore	Policarbonato
Montaggio	Sospensione
Orientabile	No
Potenza (W)	40
Sensore	No
Tensione Nominale (V)	220 - 240 V CA
Tipo di LED	CHIP San'an
Tonalità	CCT

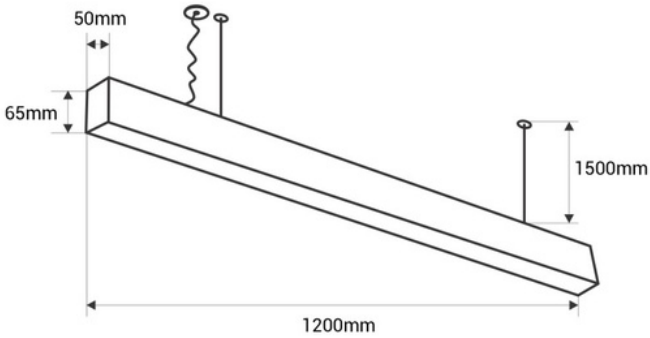

Uso Esterno	No
Uso Raccomandato	Mensola, Hotel, Uffici, Salotto

Varianti di prodotto

Riferimento	***Attributi***	
B9025-120-B	Colore della scocca: Bianco (usare)	
B9025-120-N	Colore della scocca: Nero (usare)	
B9025-120-P	Colore della scocca: Silver (usare)	