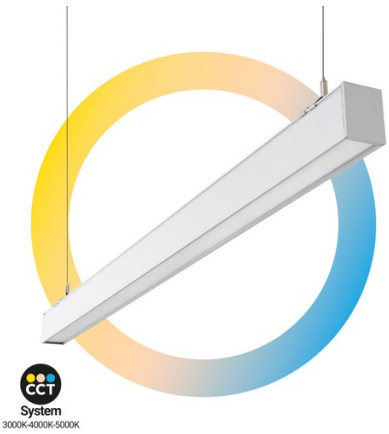

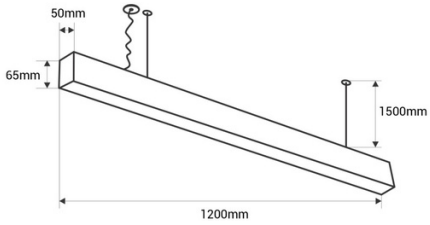

Luminaria lineal LED CCT - 40W - Suspensión / superficie - Potencia ajustable - 120cm

Luminaria Lineal LED de 40W y diseño moderno para instalación suspendida o en superficie. Ofrece una iluminación de alta calidad (CRI>80) y bajo deslumbramiento (UGR<19). Con sistema CCT para ajustar la temperatura de color (3000K/4000K/5000K). Potencia ajustable. Disponible en 3 colores: blanco, negro y plata. Incluye kit de instalación en suspensión y superficie.

Datos del producto

Color de carcasa	Blanco, Negro, Plata
Alto	65mm
Ancho	50mm
Ángulo de apertura (°)	120
Certificados	CE, ROHS
Clase eficiencia energética	F
CRI	80-85
Dimmable	No
Garantía	5 años
IP	IP20
Kelvin (K)	3000, 4000, 5000
Largo	1200mm
Lumens (Lm)	3400
Material	Aluminio
Material difusor	Policarbonato
Montaje	Suspensión
Orientable	No
Potencia (W)	40
Sensor	No
Tensión Nominal (V)	220 - 240 V AC
Tipo de LED	CHIP San'an
Tonalidad	CCT

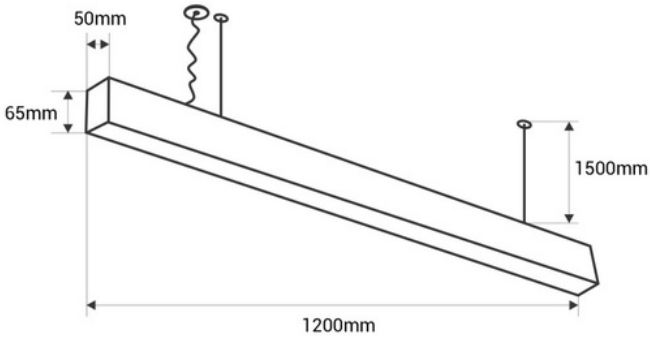

Uso Exterior	No
Uso Recomendado	Comedor, Hoteles, Oficinas, Salón

Variantes de producto

Referencia	***Atributos***	
B9025-120-B	Color de carcasa: Blanco	
B9025-120-N	Color de carcasa: Negro	
B9025-120-P	Color de carcasa: Plata	