Aplique de parede para leitura "RAAM" 3W - Ajustável - Chip OSRAM

A luminária de parede 3W LED "RAAM" com chip OSRAM oferece iluminação quente e direcional, ideal para cabeceiras. Com um design elegante, disponível em preto ou branco, ele se encaixa em qualquer estilo de decoração.

Dados do produto

Cor da carcaça	Branco (usar), Negro (usar)
Alto	30mm
Largura	60mm
Ângulo de abertura (°)	30
Classe de eficiência energética	E
Dimerizável	Não
Kelvin (K)	3000
Largo	150mm
Material	Alumínio
Material difusor	Policarbonato
Potência (W)	3
Sensor	Não
Tensão Nominal (V)	220 - 240 V CA
Tipo de LED	Chip OSRAM
Tonalidade	Branco quente
Uso Recomendado	Quartos, Hotéis, Salão

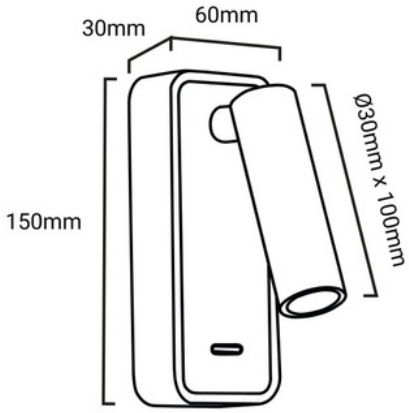

Variantes do produto

Referência	*Atributos*	
LN1554-B	Cor da carcaça: Branco (usar)	
LN1554-N	Cor da carcaça: Negro (usar)	