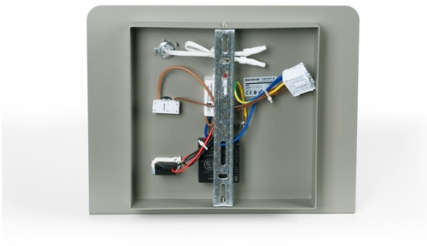

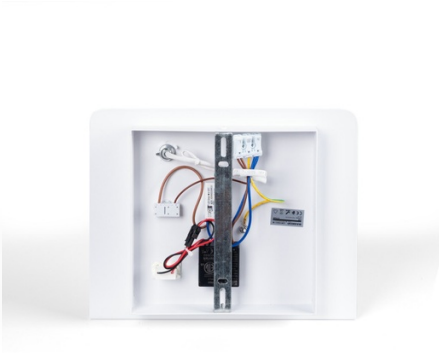

Aplique de parede para leitura com porta USB "BASKOP" - 6W - Esquerda

Armadilha de parede moderna especialmente projetada para instalação em cabeceiras, com porta USB e prateleira integrada. Spotlight LED 6W com uma luminosidade de 520 lúmens e tom quente (2700K). Arranjo à esquerda. Ângulo de rotação de 350° e ângulo de abertura do feixe de 120°. Disponível em branco, cinza e preto.

Dados do produto

Cor da carcaça	Branco (usar), Negro (usar), Cinza (usar)
Alto	220
Largura	280
Ângulo de abertura (°)	120
Certificados	CE, ROHS
Classe de eficiência energética	F
Conexão	Ponto de luz
Dimensões (mm) Lxlxh	280 x 220
Motorista	Interno
Frequência (Hz)	50 - 60
Garantia	Segundo a garantia legal: 3 anos
IP	IP20
Kelvin (K)	2700
Material	Alumínio
Material difusor	Policarbonato
Orientável	Sim
Profundidade	80
Sensor	Não
Tensão Nominal (V)	220 - 240 V CA
Tonalidade	Branco quente
Uso Exterior	Não
Uso Recomendado	Quartos, Hotéis

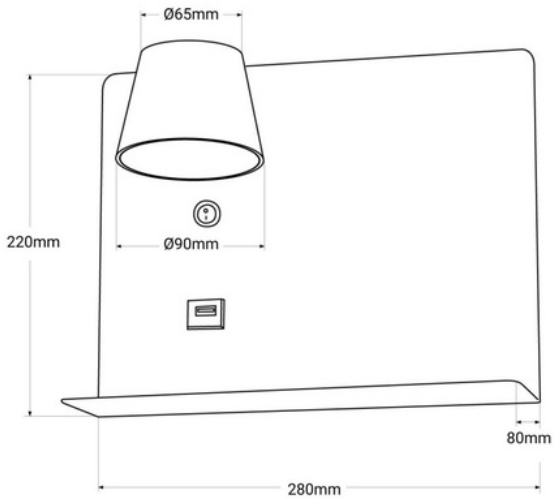

Variantes do produto

Referência	*Atributos*	
LN1541-IZ-B	Cor da carcaça: Branco (usar)	
LN1541-IZ-G	Cor da carcaça: Cinza (usar)	
LN1541-IZ-N	Cor da carcaça: Negro (usar)	