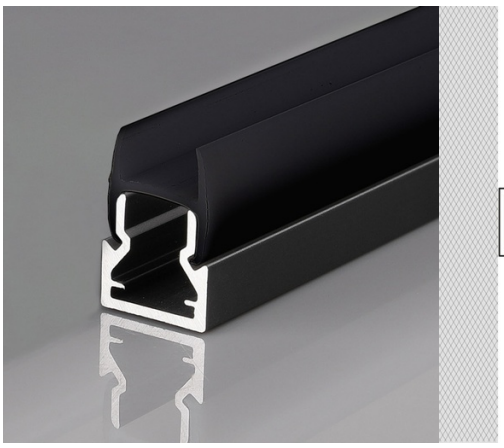

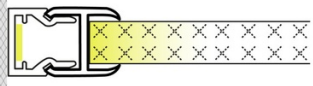

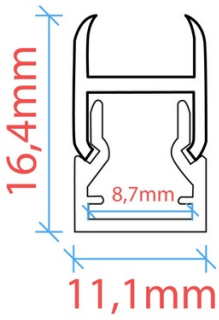

Profilé pour ruban LED pour verre de 8 mm - Avec diffuseur - Noir - 2 mètres

Ref. BXT-319-N+N

Caractéristiques du produit

Couleur du boîtier	Noir
Certificats	CE, ROHS
Dimensions (mm) Lxlxh	11 x 16 x 2000
Garantie	10 ans
IP	IP20
Matériau	Aluminium
Matériau diffuseur	Polycarbonate
Montage	Surface
Usage extérieur	Non

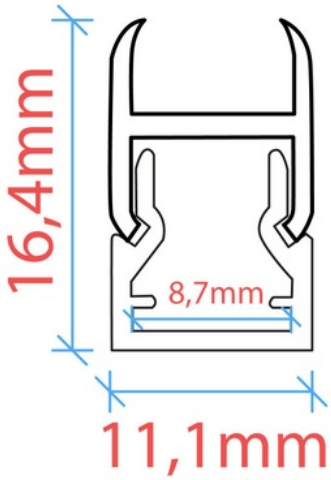

Variantes du produit
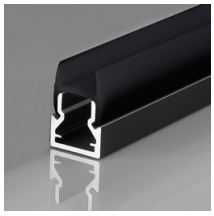
Référence	***Attributs***	
BXT-319-N+N	Couleur du boîtier: Noir