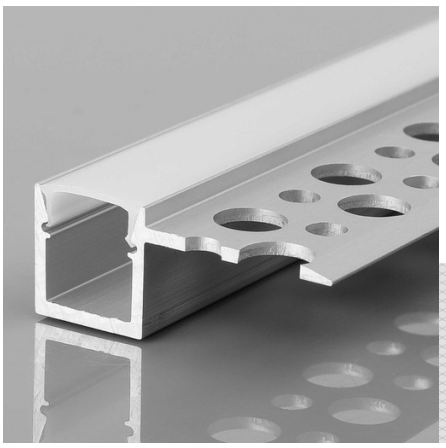

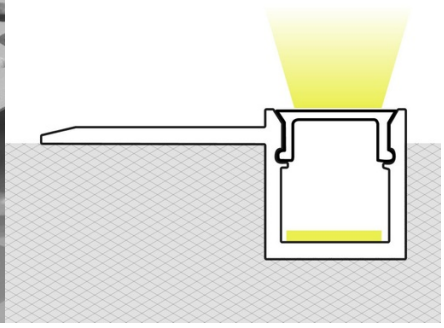

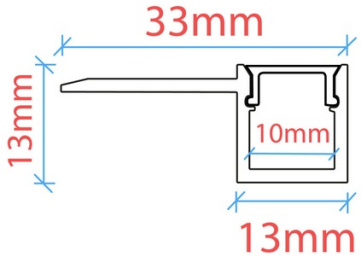


# Fita LED de integração de perfil / sem remate - Uma alheta - 10x13mm - Com difusor - 2 metros

**Ref. BXT-699-P+B**

Perfil de alumínio para instalação integrada em drywall (sem acabamento) com uma flange lateral única. Adequado para fitas de LED de até 10mm. Dimensões do perfil: 10x13 mm e comprimento de 2 metros. Disponível na cor prata com difusor branco.

## *Dados do produto*

| | |
|---|---|
| Cor da carcaça | Branco e Prata |
| Alto | 13mm |
| Largura | 10mm |
| Certificados | CE, ROHS |
| Garantia | 10 anos |
| IP | IP20 |
| Largo | 2000mm |
| Material | Alumínio |
| Material difusor | Policarbonato |
| Montagem | Integração |
| Uso Exterior | Não |

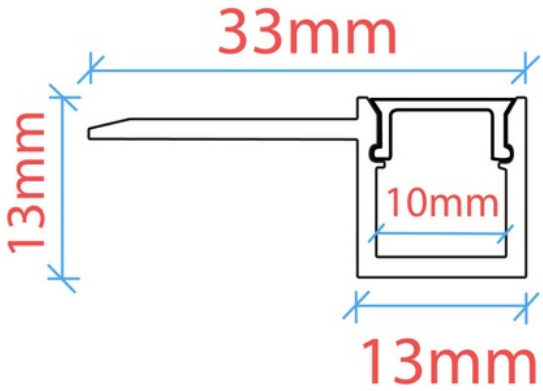

## *Variantes do produto*
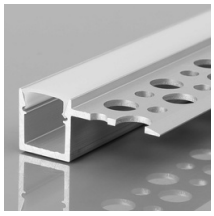
| ***Referência*** | ***Atributos*** |
|---|---|
| BXT-699-P+B | Cor da carcaça: Branco e Prata |