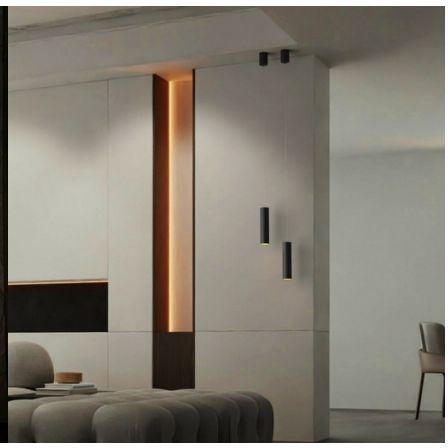

Lampe suspendue moderne "Roomba" 10W - CCT - Blanche

La lampe suspendue moderne "Roomba" 10W combine un design minimaliste en finition noire avec un intérieur doré. Il dispose d'un câble rétractable, ce qui permet de l'installer en tant qu'applique au plafond ou en tant que lampe suspendue. Avec le système CCT pour ajuster la température de couleur, il est idéal pour un éclairage élégant et polyvalent.

Caractéristiques du produit

Couleur du boîtier	Blanc, Noir, Noir et Doré ()
Largeur	Ø74mm
Angle d'ouverture (°)	38
Certificats	CE, ROHS
Classe d'efficacité énergétique	E
CRI	90-95
Dimmer	Non
Conducteur	KGP
Garantie	5 ans
IP	IP20
Kelvin (K)	3000, 4000, 6000
Largo	1660mm, 1666mm
Lumens (Lm)	990
Matériau	Aluminium
Matériau diffuseur	Polycarbonate
Montage	Surface, Suspension
Orientable	Non
Puissance (W)	10
Capteur	Non
Tension Nominale (V)	220 - 240 V CA
Tonalité	CCT
Usage extérieur	Non

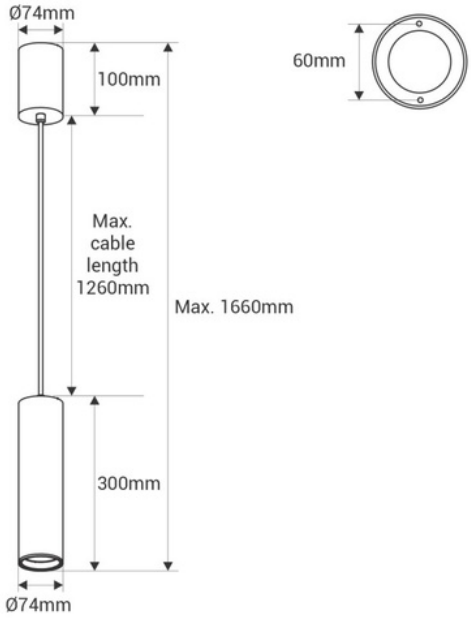

Utilisation recommandée	Salle à manger, Chambres, Hôtels, Restaurants, Salon

Variantes du produit

Référence	***Attributs***	
BPC-10W-CCT-B	Couleur du boîtier: Blanc	
BPC-10W-CCT-ND	Couleur du boîtier: Noir et Doré ()	