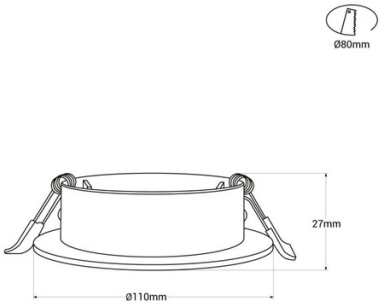

KIT Anello da incasso Ø110mm (nero) + lampadina GU10 5,4W + portalampada

Kit di illuminazione completo composto da: Faro rotondo incassato Ø110mm - Regolabile - Colore bianco. Bulbo LED GU10 5.4W - Disponibile in 3 tonalità: bianco caldo, neutro e freddo Portalampada GU10 realizzato in ceramica pre-cablata.

Dati del prodotto

Colore della scocca	Bianco (usare), Nero (usare), Silver (usare)
T° di luce	3000°K, 4000°K, 6000K
Angolo di apertura (°)	100
Becco	GU10
Certificati	CE, ROHS
Dimensioni (mm) Lxlxh	Ø110x27
Dimensioni di taglio (mm)	Ø80
Efficienza (Lm/w)	130
Garanzia	Secondo la garanzia legale: 3 anni
IP	IP20
Kelvin (K)	4000, 6000, 2700
Kit	Sì
Materiale	Policarbonato, Bulbo: Vetro
Montaggio	Incastonabile
Orientabile	No
Potenza (W)	5,4
Tonalità	Bianco caldo, Bianco freddo, Bianco neutro
Uso Esterno	No
Uso Raccomandato	Mensola, Camere da letto, Hotel, Salotto

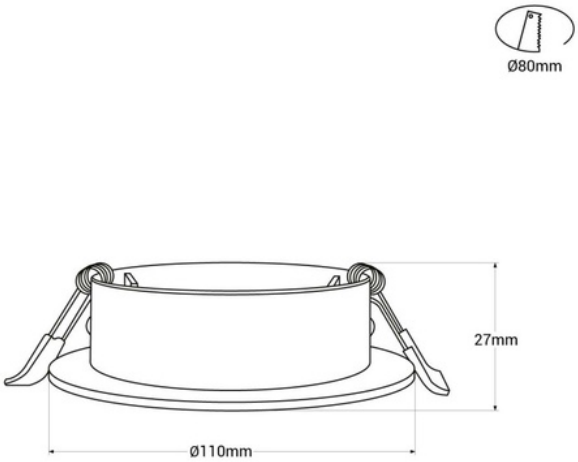

Varianti di prodotto

Riferimento	*Attributi*

Riferimento	*Attributi*	
K986-B-BC	Colore della scocca: Bianco (usare), T° di luce : 3000°K	
K986-B-BF	Colore della scocca: Bianco (usare), T° di luce : 6000K	
K986-B-BN	Colore della scocca: Bianco (usare), T° di luce : 4000°K	
K986-N-BC	Colore della scocca: Nero (usare), T° di luce : 3000°K	
K986-N-BF	Colore della scocca: Nero (usare), T° di luce : 6000K	
K986-N-BN	Colore della scocca: Nero (usare), T° di luce : 4000°K	
K986-P-BC	Colore della scocca: Silver (usare), T° di luce : 3000°K	

Riferimento	*Attributi*	
K986-P-BF	Colore della scocca: Silver (usare), T° di luce : 6000K	
K986-P-BN	Colore della scocca: Silver (usare), T° di luce : 4000°K	