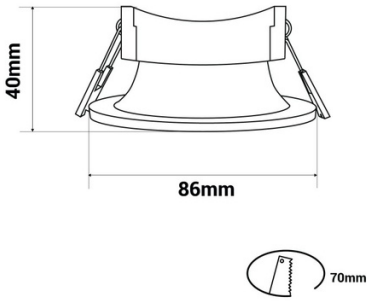

KIT Aro de encastrar Ø86mm (prata) + Lâmpada GU10 5,4W + Casquilho

Kit de iluminação completo composto por: Spotlight embutido Ø86mm - Cor champanhe Bulbo LED GU10 de 5.4W - Disponível em 3 tonalidades: branco quente, neutro e frio Soquetes de lâmpadas GU10 feitos de cerâmica pré-fios.

Dados do produto

Cor da carcaça	Branco, Negro, Plata (usar), Dourado (), Champanhe ()
Tº de luz	2700ºK, 4000ºK, 6000K
Certificados	CE, ROHS
Dimensões (mm) Lxlxh	Ø 86 x 40, Ø86 x 40
Dimensões de corte (mm)	Ø70, Ø 70
Eficiência (Lm/w)	130
Garantia	Segundo a garantia legal: 3 anos
IP	IP20
Kelvin (K)	4000, 6000, 2700
Kit	Sim
Material	Policarbonato, Bombilha: Cristal
Material difusor	Policarbonato
Montagem	Embutível
Orientável	Não
Potência (W)	5,4
Tonalidade	Branco quente, Branco frio, Branco neutro
Uso Exterior	Não
Uso Recomendado	Refeitório, Quartos, Cozinhas, Salão
Ângulo de abertura (º)	100

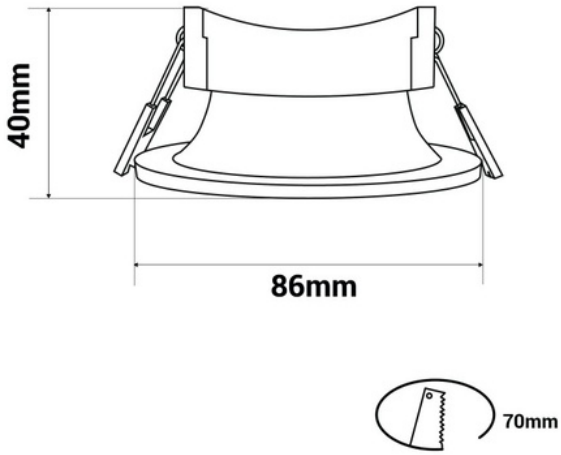

Variantes do produto

Referência	*Atributos*

Referência	*Atributos*	
K980-B-BC	Cor da carcaça: Branco, T° de luz : 2700°K	
K980-B-BF	Cor da carcaça: Branco, T° de luz : 6000K	
K980-B-BN	Cor da carcaça: Branco, T° de luz : 4000°K	
K980-C-BC	Cor da carcaça: Champanhe (), T° de luz : 2700°K	
K980-C-BF	Cor da carcaça: Champanhe (), T° de luz : 6000K	
K980-C-BN	Cor da carcaça: Champanhe (), T° de luz : 4000°K	
K980-D-BC	Cor da carcaça: Dourado (), T° de luz : 2700°K	

Referência	*Atributos*	
K980-D-BF	Cor da carcaça: Dourado (), Tº de luz : 6000K	
K980-D-BN	Cor da carcaça: Dourado (), Tº de luz : 4000ºK	
K980-N-BC	Cor da carcaça: Negro, Tº de luz : 2700ºK	
K980-N-BF	Cor da carcaça: Negro, Tº de luz : 6000K	
K980-N-BN	Cor da carcaça: Negro, Tº de luz : 4000ºK	
K980-P-BC	Cor da carcaça: Plata (usar), Tº de luz : 2700ºK	
K980-P-BF	Cor da carcaça: Plata (usar), Tº de luz : 6000K	

Referência	*Atributos*
K980-P-BN	Cor da carcaça: Plata (usar), Tº de luz : 4000°K