Barra LED T5 sob o armário - 4W - CCT - 30 cm - Opala

Ref. B1780-5-30CCT

O filamento LED T5 de 30cm e 4W para instalação sob o gabinete é a escolha ideal para iluminar espaços com um alto nível de eficiência e versatilidade. A sua tecnologia CCT permite escolher entre três tons de luz (3000K, 4000K e 6500K) Perfeito para cozinhas, vestiários e superfícies de trabalho, proporcionando luz uniforme e economias significativas de energia.

Dados do produto

Alto	30mm
Largura	27mm
Ângulo de abertura (º)	130
CRI	80-85
Frequência (Hz)	50 - 60
IP	IP20
Kelvin (K)	3000, 4000, 6500
Largo	325mm
lúmens (Lm)	480
Montagem	Superfície
Potência (W)	4
Sensor	Não
Tensão Nominal (V)	220 - 240 V CA
Tipo de LED	SMD 2835
Tipo de tubo	T5
Tonalidade	CCT
Uso Exterior	Não
Uso Recomendado	Cozinhas, Armários, Móveis
Vida útil (h)	25000

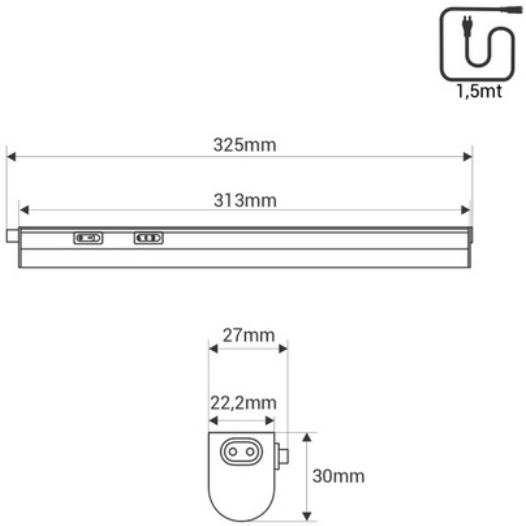

Variantes do produto

Referência	*Atributos*	
B1780-5-30CCT		