Proyector LED para carril trifásico - Potencia ajustable: 30W/ 34W/ 38W - CCT - CRI 90

Proyector LED para carril trifásico con potencia ajustable entre 30W, 34W y 38W.
Incluye sistema CCT para seleccionar la temperatura de color (3000K-4000K-6000K). Alta precisión de colores (CRI>90), perfecto para iluminación comercial. ** Garantía 5 años**

Datos del producto

Color de carcasa	Blanco, Negro
Alto	275mm
Ancho	Ø90mm
Ángulo de apertura (º)	38
Certificados	CE, ROHS
Clase eficiencia energética	F
CRI	90-95
Dimmable	No
Driver	KGP
Garantía	5 años
IP	IP20
Kelvin (K)	3000, 4000, 6000
Largo	216mm
Lumens (Lm)	3500
Material	Aluminio
Orientable	Sí
Potencia (W)	38, 30
Sensor	No
Tensión Nominal (V)	220 - 240 V AC
Tipo de Carril	Trifásico
Tipo de LED	Chip Bridgelux
Tonalidad	CCT

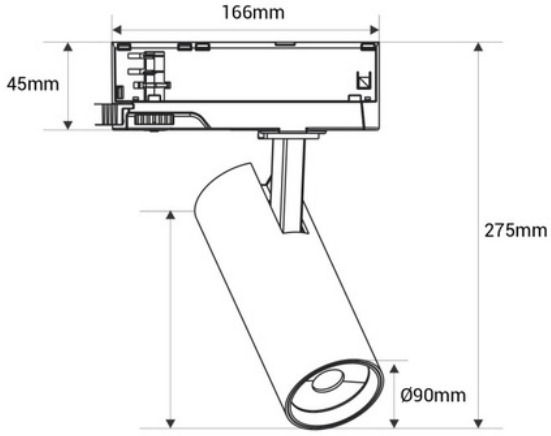

Uso Exterior	No
Uso Recomendado	Comercio, Museos - Galerías, Moda y retail

Variantes de producto

Referencia	*Atributos*	
BPT-38W-SWITCH-CCT-B	Color de carcasa: Blanco	
BPT-38W-SWITCH-CCT-N	Color de carcasa: Negro	