Totem pubblicitario portatile 43'' per esterni - LCD Full HD - Con ruote e batteria

Ref. DRB-43-OUT

Insegna pubblicitaria innovativa con design elegante e schermo LCD ad alta risoluzione da 43 pollici. Con l'aggiunta di ruote e una batteria, può essere facilmente trasportata secondo le necessità. Adatto per uso all'aperto. Riprodurre immagini in alta definizione, garantendo grande visibilità e impatto visivo, anche a lunghe distanze. Ideale per aziende come ristoranti, negozi, fiere e commercio in generale, questa soluzione versatile e mobile attirerà clienti, catturando la loro attenzione e aumentando le vendite. Prodotto soggetto a condizioni di spedizione speciali nella terraferma e nelle Isole Baleari: +100$ spese di spedizione

Dati del prodotto

Stoccaggio	32GB
Altoparlanti	4 X 5W
Alto	1227mm
Larghezza	440mm
Audio	MP3, M4A, WAV, WMA
Autonomia (h)	8-10
Certificati	CE, ROHS
Colori	16,7 milioni
Connettività	Bluetooth 4.2, INGRESSO HDMI, USB, Wi-Fi (2,4 GHz), Wi-Fi (802.11b/g/n), Ethernet 100Mbps, Ethernet 100Mbps
Formato immagine	9:16
Frequenza d'uso	Intensivo
Garanzia	Secondo la garanzia legale: 3 anni
GPU	Mali-G31 / Quattro core
Immagini	GIF, BMP, JPEG, PNG
IP	IP65, IP54
Lungo	585mm
Luminosità	1500 cd/m²
Materiale	Alluminio
Pollici	43"
RAM	4GB
Risoluzione	1920 x 1080
Sistema operativo	Android 9
Tattile	No
Tensione Nominale (V)	220 - 240 V CA
Tempo di caricamento (h)	6-8
Tempo di risposta	6ms
Tipo di Display	LCD
Uso Esterno	Sì

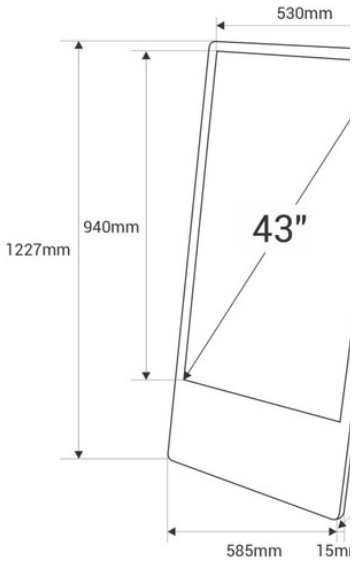

Vita utile (h)	cinquantamila
Video	MP4, AVI, MKV, MOV, MPEG4, H.264, H.265, VP8
CPU	T972 - Cuatro núcleos

Varianti di prodotto

Riferimento	***Attributi***	
DRB-43-OUT		