Schwenkbares LED-Einbaustrahler - 7W - Dimmbar TRIAC - 800lm - 3000K - Ausschnitt Ø73mm

Ref. SL28-IP20

7W verstellbare Einbaustrahler in weißer Farbe. Mit einer Helligkeit von 800 Lumen bietet es Licht in warmem Weißton (3000K). Integriert ein TRIAC-System, das die Regelung der Lichtintensität gemäß den Bedürfnissen ermöglicht.

Produktdaten

Hoch	27mm
Breite	Ø80mm
Öffnungswinkel (º)	38
Zertifikate	ROHS
Schnittmaße (mm)	Ø73mm
Dimmbar	Ja
Garantie	Nach gesetzlicher Garantie: 3 Jahre
Kelvin (K)	3000
Lumen (Lm)	800
Montage	Einbaubar
Leistung (W)	7
Steuerungssystem	TRIAC
Tonalität	Warmweiß
Empfohlene Verwendung	Schlafzimmer, Hotels, Handel, Salon

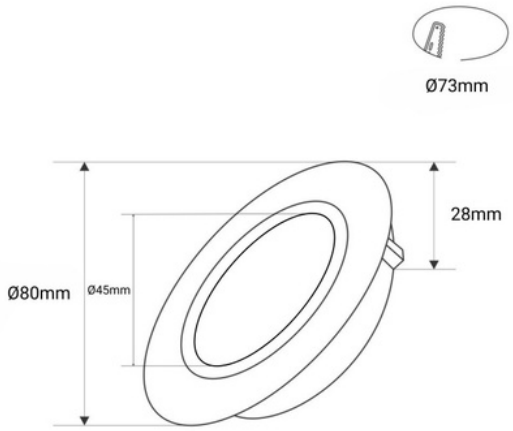

Produktvarianten

Artikelnummer	Eigenschaften
SL28-IP20	