Faretto da incasso LED esterno - 7W - CCT - 630lm - Taglio Ø70mm - IP54

Downlight LED fisso per uso esterno da 7W, disponibile in tre finiture: bianco, nichel e cromo. Offre una luminosità di 640 lumen e un sistema CCT che consente di selezionare le tonalità di luce tra bianco caldo, neutro e freddo. Fornisce un'illuminazione di alta qualità senza abbagliamento.

Dati del prodotto

Colore della scocca	Bianco, Cromo (usare), Nichel ()
Angolo di apertura (º)	38
Kelvin (K)	3000, 4000, 6000
Lumeni (Lm)	630
Materiale	Policarbonato
Materiale diffusore	Policarbonato
Orientabile	No
Potenza (W)	7
Tensione Nominale (V)	200 - 240V CA
Tonalità	CCT

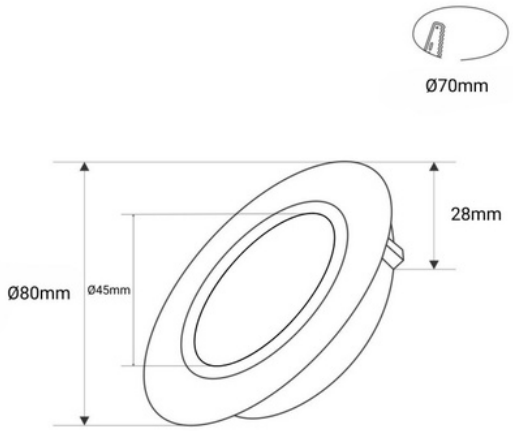

Varianti di prodotto

Riferimento	***Attributi***	
B1209-3CCT-B	Colore della scocca: Bianco	
B1209-3CCT-CR	Colore della scocca: Cromo (usare)	
B1209-3CCT-NI	Colore della scocca: Nichel ()	