Applique da parete per interni "VILSA" - Orientabile - GU10

Applique LED "VILSA", dal design minimalista ed elegante. Completamente regolabile, con un comodo interruttore integrato. Struttura in alluminio di colore legno, combinata con bianco o nero. ** Accetta lampadina GU10 - NON inclusa **

Dati del prodotto

Colore della scocca	Bianco (usare), Nero (usare)
Larghezza	100mm
Becco	GU10
Certificati	CE, ROHS
Garanzia	Secondo la garanzia legale: 3 anni
IP	IP20
Lungo	135mm
Materiale	Alluminio
Materiale diffusore	Policarbonato
Potenza massima (W)	40
Sensore	No
Tensione Nominale (V)	220 - 240 V CA
Uso Esterno	No

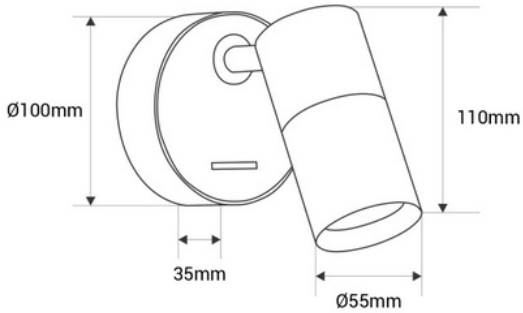

Varianti di prodotto

Riferimento	***Attributi***	
LN1566-B	Colore della scocca: Bianco (usare)	
LN1566-N	Colore della scocca: Nero (usare)	