Campana LED UFO industriale 150W - CCT - 170lm/W - Driver LIFUD - IP65 - 10 anni di garanzia

Ref. B8155-150W-3CCT

Lampada industriale LED UFO 150W ad alta efficienza: 170lm/W e driver Lifud. Si distingue per il suo design robusto, alta qualità e versatilità; è dotato di un interruttore di regolazione della potenza ed è compatibile con sensori e regolazione DALI. Incorpora il sistema CCT per la regolazione della temperatura del colore tra il bianco caldo (3000K), il bianco neutro (4000K) e il bianco freddo (5000K). **Garanzia di 5 Anni**

Dati del prodotto

Alto	187mm
Larghezza	Ø270mm
Angolo di apertura (°)	90°
Certificati	CE, ROHS
Classe di efficienza energetica	B
CRI	70-80
Regolabile in luminosità	Sì
Autista	Interno, Lifud
Efficienza (Lm/w)	170
Frequenza (Hz)	50 - 60
Frequenza d'uso	Intensivo
Garanzia	5 anni
IK	09
IP	IP65
Kelvin (K)	3000, 4000, 5000
Lumeni (Lm)	22800
Materiale	Alluminio
Materiale diffusore	Policarbonato
Montaggio	Sospensione
Orientabile	Sì
Potenza (W)	100, 150, 130
Sensore	Sì

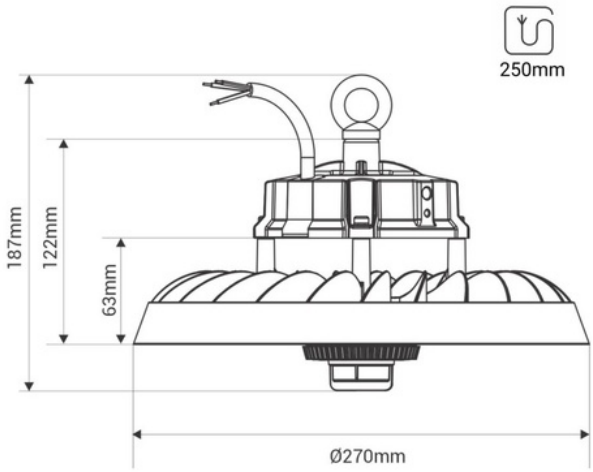

Tensione Nominale (V)	220 - 240 V CA
Tonalità	CCT
Uso Raccomandato	Parcheggio, Capannoni Industriali, Campi Sportivi
Vita utile (h)	cinquantamila

Varianti di prodotto

Riferimento	***Attributi***	
B8155-150W-3CCT		