# Eckverbinder für Magnetleiste V2 - 48V - 20mm

Der Eckverbinder für die Magnetleiste ermöglicht die elektrische Verbindung von zwei Magnetleisten in einem Winkel von 90°. Es hat zwei Anschlussenden und ein Kabel, das 195 mm lang ist. Verfügbar in Schwarz und Weiß.

## *Produktdaten*

| | |
|---|---|
| Gehäusefarbe | Weiß (benutzen), Schwarz (benutzen) |

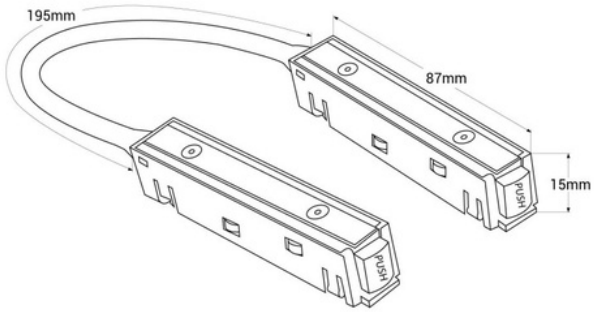


## *Produktvarianten*

| *Artikelnummer* | *Eigenschaften* |
|---|---|
| CM-2-F-B | Gehäusefarbe: Weiß (benutzen) |
| CM-2-F-N | Gehäusefarbe: Schwarz (benutzen) |