Display LCD 43" Full HD - Esterno - Supporto a soffitto - Android - IP65

Ref. K_DS43-OUT-4+32-ST

Display LCD Esterno 43" Full HD con Sistema Operativo Android e Resistenza IP65 Con un'impressionante luminosità di 2500 nits, questo schermo è perfetto per la visione alla luce diretta del sole, rendendolo la scelta ideale per luoghi come ingressi di ristoranti, bar, palestre, fermate degli autobus, stazioni ferroviarie e terminal degli aeroporti. Prodotto soggetto a condizioni di spedizione speciali per regione: costi di spedizione +100€ + IVA - Nessuno sconto o coupon aggiuntivo accettato

Dati del prodotto

Tensione Nominale (V)	220 - 240 V CA
IP	IP65
Connettività	Bluetooth 4.2, RJ45 (Ethernet), USB, Wi-Fi (2,4 GHz)
Uso Esterno	Sì
Certificati	CE, ROHS
Garanzia	Secondo la garanzia legale: 3 anni
Pollici	43"
Risoluzione	1920 x 1080
Formato immagine	GIF, JPEG, PNG, TIF, BMP, JPEG
CPU	RK3568
GPU	Mail-G31 / Cuatro nucleos
RAM	4GB
Stoccaggio	32GB
Sistema operativo	Android 11
Video	FLV, MP4, AVI, MKV, MOV, MPEG4, WMV, H.264
Peso Netto (kg)	65
Tipo di Display	LCD
Altoparlanti	2 X 5W

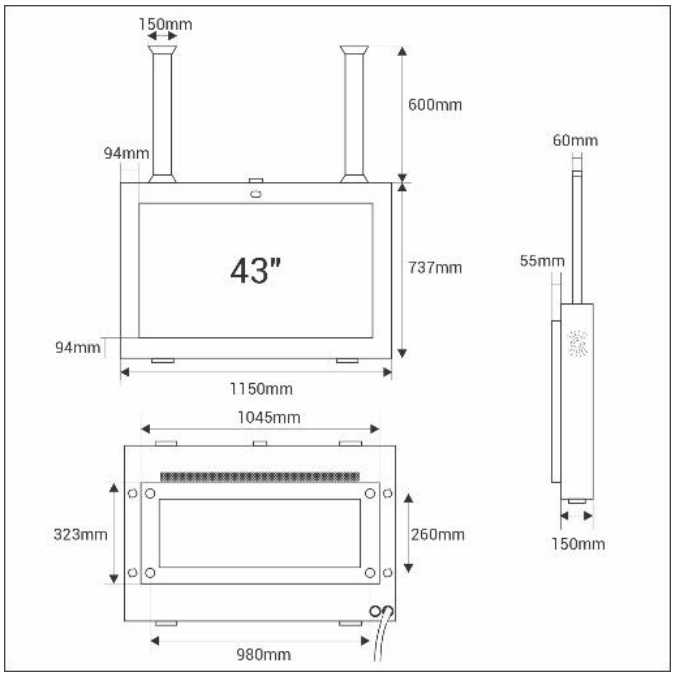

Varianti di prodotto

Riferimento	*Attributi*	
K_DS43-OUT-4+32-ST		