Safety and EMC	
EMC standard (EMC)	ETSI EN 301 489-1 V2.2.3 ETSI EN 301 489-17 V3.2.4
Safety standard	EN 61348-1:2015+A1:2021 EN 61348-2-13:2014+A1:2017
Radio Equipment(RED)	ETSI EN 300 328 V2.2.2
Certification	CE, EMC, RED

Contrôleur CCT 12-36V DC - 2 canaux - 15A/canal - RF 2.4GHz - PUSH dimmer - Skydance

Ref. SK-V2-X

Contrôleur CCT 2 canaux pour luminaires LED 12-36V. Offre un graduel lisse de 0 à 100 % sans scintillement et est compatible avec les télécommandes RF 2,4 GHz Skydance à CCT ou à couleur unique. Avec des fonctions de transmission automatique et de synchronisation automatique qui permettent un contrôle efficace et synchronisé. C'est ajustable par PUSH.

Caractéristiques du produit

Haut	24,5 mm
Largeur	75 mm
Certificats	CE, ROHS
Connectivité	RF
Distance de contrôle	15m
Garantie	5 ans
Intensité maximale (A)	15A/CH
IP	IP20
Largo	107 mm
Nombre de canaux	2
Puissance (W)	2x(180-540)W
Plage de température	-30°C ~ +55°C
Tension Nominale (V)	12-36V CC
Usage extérieur	Non

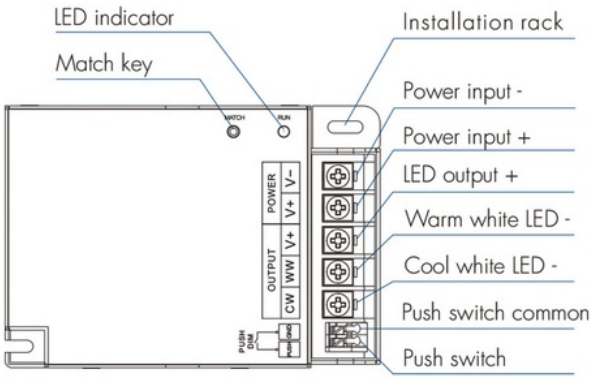

Variantes du produit

Référence	***Attributs***	
SK-V2-X		