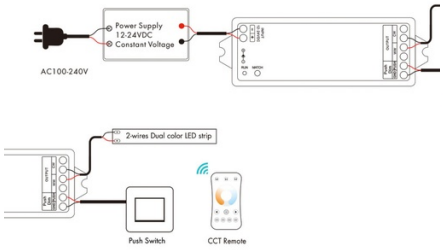

Contrôleur CCT 12-24V DC - 2 fils - 5A - RF 2.4GHz - PUSH dimmer - Skydance

Ref. SK-V2-S

Contrôleur CCT COMPATIBLE UNIQUEMENT AVEC DES BANDES LED CCT À 2 FILS . Offre un gradation fluide de 0 à 100 % sans scintillement et est compatible avec les télécommandes CCT RF 2.4GHz Skydance. Avec des fonctions de transmission automatique et de synchronisation automatique qui permettent un contrôle efficace et synchronisé. Il est ajustable par PUSH.

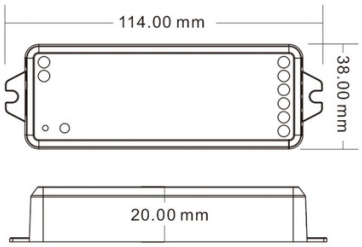

Caractéristiques du produit

Haut	20mm
Largeur	38mm
Certificats	CE, ROHS
Connectivité	RF
Contrôle de la couleur	CCT
Distance de contrôle	30m
Garantie	5 ans
Intensité maximale (A)	5
IP	IP20
Largo	114mm
Puissance (W)	60-120W
Plage de température	-30°C ~ +55°C
Tension de sortie (V)	12-24VDC
Tension Nominale (V)	12-24V CC
Usage extérieur	Non

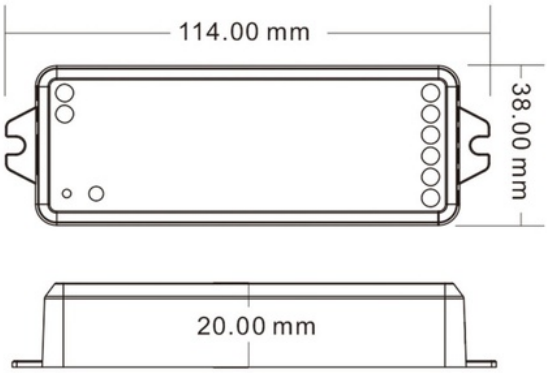

Variantes du produit

Référence	***Attributs***	
SK-V2-S		