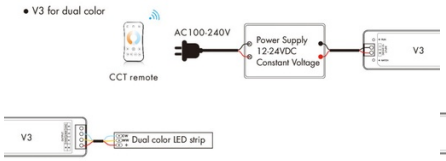

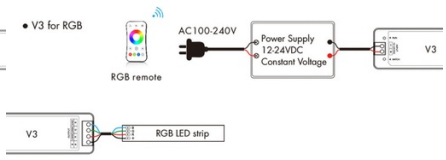

Controlador monocromático / CCT / RGB 12-24V DC - 3 canais - 4A/canal - RF 2.4GHz - Skydance

Ref. SK-V3

Controlador monocolor / CCT / RGB de 3 canais para luminárias LED de 12-24V. Proporciona uma dimmer suave de 0 a 100% sem cintilação e é compatível com controles remotos Skydance monocromáticos, CCT e RGB RF 2.4GHz. No modo RGB, ele possui 10 modos dinâmicos predefinidos . Com funções de transmissão automática e sincronização automática que permitem um controle eficiente e sincronizado.

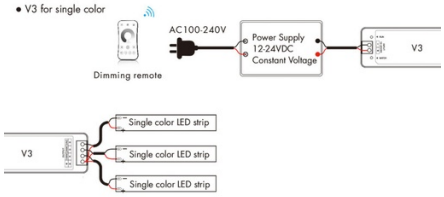

Dados do produto

Certificados	CE, ROHS
Conectividade	RF
Controle de cor	RGB, CCT
Distância de controle	30m
Garantia	5 anos
Intensidade máxima (A)	4A/ Canal
IP	IP20
Número de canais	3
Faixa de temperatura	-30°C ~ +55°C
Tensão de saída (V)	12-24VDC
Tensão Nominal (V)	12-24V CC

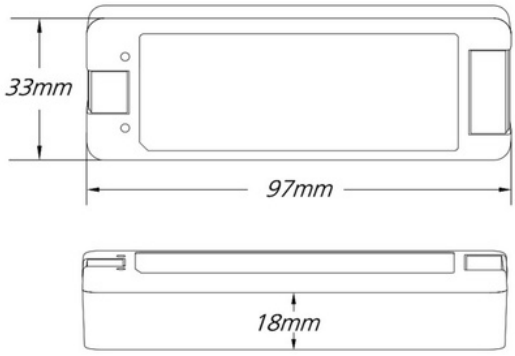

Variantes do produto

Referência	***Atributos***	
SK-V3		