Lámpara de mesa diseño "Eleganza Small" - E27

Lámpara de mesa de diseño contemporáneo "Eleganza Small". Esta lámpara ofrece una luz indirecta y envolvente, ideal para crear ambientes acogedores. Diseño elegante y sofisticado, con una pantalla difusora de cristal transparente y una base de aluminio disponible en dos colores: plata y negro. ** Bombilla E27 - NO incluida **

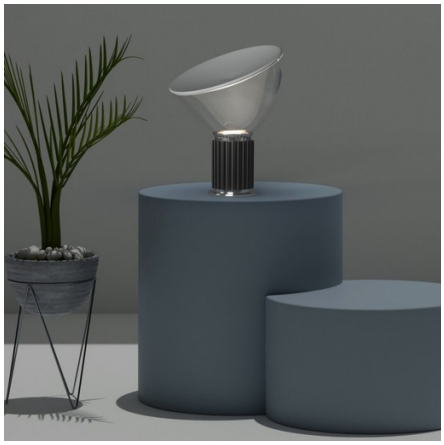

Datos del producto

Color de carcasa	Blanco, Negro
Conexión	Enchufe
Casquillo	E27
Certificados	CE, ROHS
Dimensiones (mm) Lxlxh	Difusor: Ø370 / Base: Ø140 x 200
Estilo	Diseño
Garantía	10 años
IP	IP20
Material	Metal
Material difusor	Cristal
Orientable	No
Potencia máxima (W)	40
Tensión Nominal (V)	220 - 240 V AC
Uso Exterior	No
Uso Recomendado	Dormitorios, Oficinas, Salón

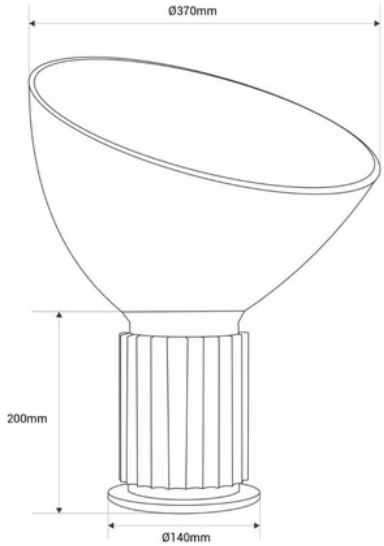

Variantes de producto

Referencia	***Atributos***	
L4046-370-B	Color de carcasa: Blanco	
L4046-370-N	Color de carcasa: Negro	