# Baliza LED exterior 18W - 12V DC - IP67 - Ø15cm -30º

Projector embutido para uso externo, 18W. Oferece um ângulo de feixe de 30º, perfeito para destacar fachadas ou paredes. Também é apropriado para destacar caminhos em jardins ou pátios. Disponível em tom branco quente (3000K). Tensão nominal: 12V CC.

## *Dados do produto*

| | |
|---|---|
| Tº de luz | 3000ºK, RGB |
| Alto | 90mm |
| Largura | Ø157mm |
| Ângulo de abertura (º) | 30 |
| Certificados | CE, ROHS |
| Classe de eficiência energética | G |
| CRI | 80-85 |
| Dimensões de corte (mm) | Ø134mm |
| Dimerizável | Não |
| Garantia | Segundo a garantia legal: 3 anos |
| IK | 06 |
| IP | IP67 |
| Kelvin (K) | 3000 |
| lúmens (Lm) | 1440 |
| Material | Alumínio |
| Material difusor | Cristal |
| Montagem | Embutível |
| Peso Bruto (kg) | 1 |
| Peso Líquido (kg) | 1 |
| Potência (W) | dezoito |
| Sensor | Não |
| Tensão Nominal (V) | 12V CC |

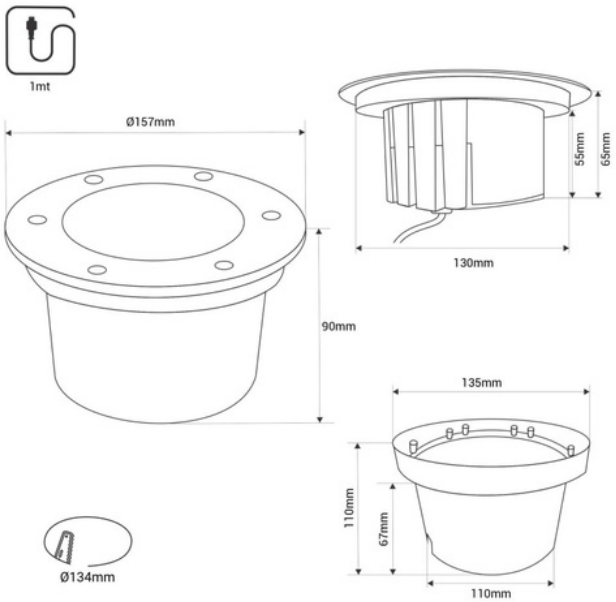

| | |
|---|---|
| Tonalidade | Branco quente, RGB |
| Uso Exterior | Sim |
| Uso Recomendado | Jardim, Comércio, Fachadas, Terraços, Escadas |
| Distância do corte (mm) | Ø134mm |

## *Variantes do produto*

| ***Referência*** | ***Atributos*** | |
|---|---|---|
| BA50071-BC | T° de luz : 3000°K | |
| BA50071-RGB | T° de luz : RGB | |