Aplique da parete per lettura con porta USB e USBC "BASKOP" - 6W - Sinistra e Destra

Appliqué da parete moderno progettato specificamente per essere installato su testiere, con porte USB e USBC e mensola integrata. Bulbo LED da 6W con una luminosità di 520 lumen e tonalità calda (2700K). Disposizione a sinistra e a destra. Angolo di rotazione di 350° e angolo del fascio di 120°. Disponibile in bianco, grigio e nero.

Dati del prodotto

Lato	Sinistro, Diritto
Colore della scocca	Bianco, Nero, Grigio
Tensione Nominale (V)	220 - 240 V CA
IP	IP20
Materiale	Alluminio
Montaggio	Superficie
Connessione	Punto di luce
Tonalità	Bianco caldo
Kelvin (K)	2700
Certificati	CE, ROHS
Garanzia	Secondo la garanzia legale: 3 anni
Uso Esterno	No
Frequenza (Hz)	50 - 60
Larghezza	280mm
Alto	220mm
Profondità	
Orientabile	Sì

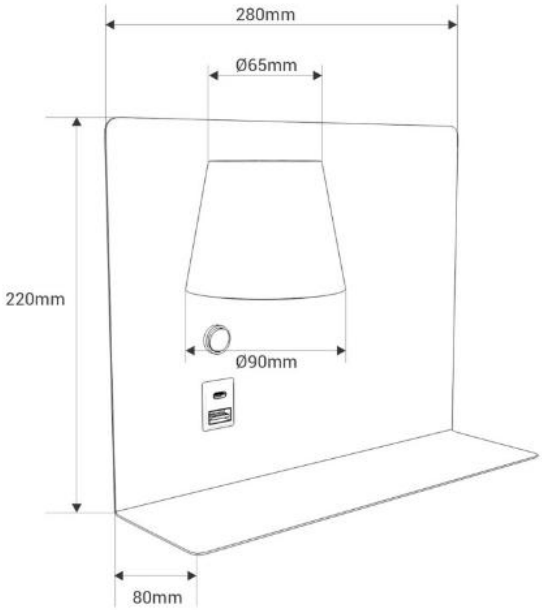

Varianti di prodotto

Riferimento	*Attributi*	
LN1541-DE-USBC-B	Lato : Diritto, Colore della scocca: Bianco	
LN1541-DE-USBC-G	Lato : Diritto, Colore della scocca: Grigio	
LN1541-DE-USBC-N	Lato : Diritto, Colore della scocca: Nero	
LN1541-IZ-USBC-B	Lato : Sinistro, Colore della scocca: Bianco	
LN1541-IZ-USBC-G	Lato : Sinistro, Colore della scocca: Grigio	
LN1541-IZ-USBC-N	Lato : Sinistro, Colore della scocca: Nero	