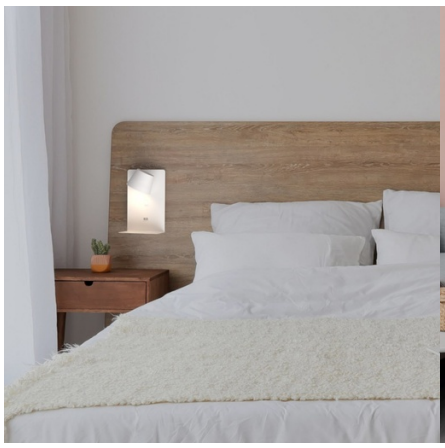

Pack x 2 - Aplique de parede para leitura com porta USB "BASKOP" - 6W - Design vertical - Preto

Dados do produto

Cor da carcaça	Branco, Negro, Cinza
Ângulo de abertura (º)	120
Certificados	CE, ROHS
Conexão	Ponto de luz
Dimensões (mm) Lxlxh	220 x 140 x 80
Dimerizável	Não
Motorista	Interno
Frequência de uso	normal
Garantia	Segundo a garantia legal: 3 anos
IP	IP20
Kelvin (K)	2700
lúmens (Lm)	520
Material	Alumínio
Material difusor	Policarbonato
Montagem	Superfície
Orientável	Sim
Potência (W)	6
Faixa de temperatura	-20°C ~ +40°C
Sensor	Não
Tensão Nominal (V)	220 - 240 V CA
Tonalidade	Branco quente
UGR	Não

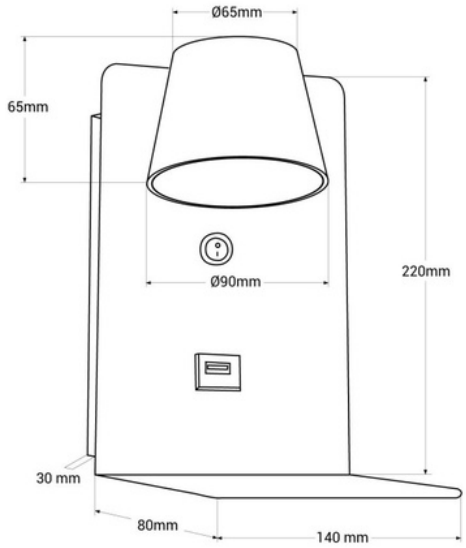

Uso Exterior	Não
Uso Recomendado	Quartos, Hotéis, Salão

Variantes do produto

Referência	***Atributos***	
K1545-2B	Cor da carcaça: Branco	
K1545-2G	Cor da carcaça: Cinza	
K1545-2N	Cor da carcaça: Negro	