Pack x 2 - Lampada da lettura a parete con porta USB "BASKOP" - 6W - design orizzontale - Grigio

Confezione x 2 - Luce da lettura da parete con porta USB "BASKOP". Applique moderne specificamente progettate per essere installate sulle testate, con porta USB e mensola integrata. Ogni applique incorpora un bulbo LED da 6W che funge da lampada da lettura, con una luminosità di 520 lumen. Presenta un angolo di rotazione di 350° e un angolo del fascio di 120 gradi. Emettono luce in tonalità calda (2700K) e sono disponibili in colore bianco.

Dati del prodotto

Colore della scocca	Bianco, Nero, Grigio
Angolo di apertura (°)	120
Certificati	CE, ROHS
Classe di efficienza energetica	F
Connessione	Punto di luce
Dimensioni (mm) Lxlxh	280 x 220, 280 x 220 x 80
Autista	Interno
Frequenza (Hz)	50 - 60
Garanzia	Secondo la garanzia legale: 3 anni
IP	IP20
Kelvin (K)	2700
Materiale	Alluminio
Materiale diffusore	Policarbonato
Montaggio	Superficie
Orientabile	Sì
Potenza (W)	6
Sensore	No
Tensione Nominale (V)	220 - 240 V CA
Tonalità	Bianco caldo
Uso Esterno	No
Uso Raccomandato	Camere da letto, Hotel

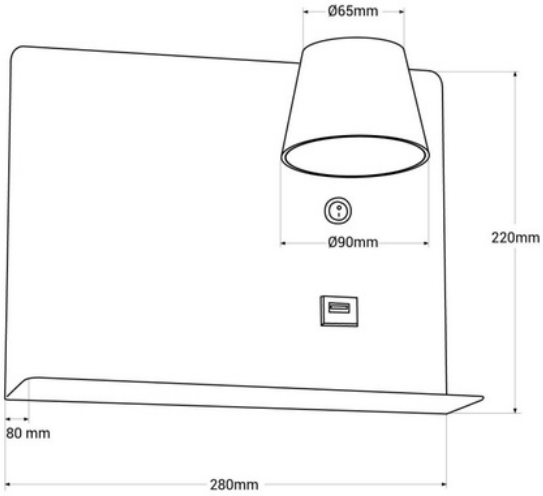

Varianti di prodotto

Riferimento	*Attributi*	
K1541-2B	Colore della scocca: Bianco	
K1541-2G	Colore della scocca: Grigio	
K1541-2N	Colore della scocca: Nero	