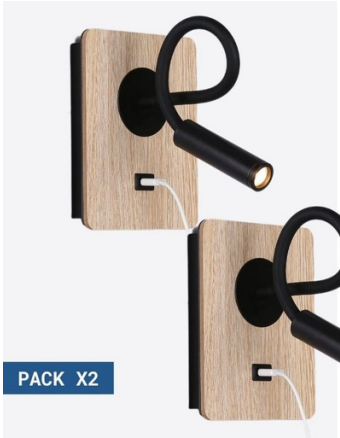

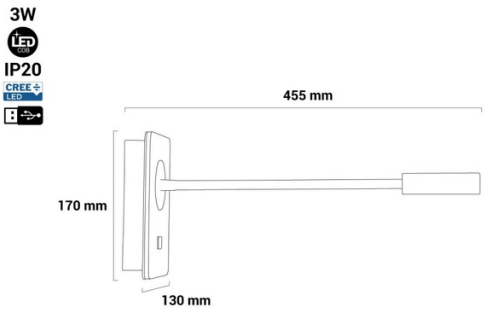

Pack x 2 - Aplique de pared flexible para lectura con puerto USB "LONDON USB" - Chip CREE - 3W - Negro

Pack x 2 - Aplique de pared flexible para lectura con puerto USB "LONDON USB" Los apliques de pared "LONDON USB" están especialmente diseñados como apliques de lectura para el cabecero de cama. Cuentan con un brazo flexible orientable, un foco LED de 3W de potencia y un puerto USB para conectar cualquier dispositivo compatible. Emiten luz en tonalidad blanco cálido (2800K) con un flujo lumínico de 450 lm. Se destacan por sus acabados de alta calidad y el toque cálido que proporciona la madera. Disponibles en color blanco.

Datos del producto

Color de carcasa	Blanco, Negro
Ángulo de apertura (º)	30
Certificados	CE, ROHS
Dimensiones (mm) Lxlxh	130 x 170 x 455
Dimmable	No
Garantía	Según garantía legal: 3 años
IP	IP20
Kelvin (K)	2800
Material	Aluminio, Metal, Madera
Montaje	Superficie
Orientable	Sí
Potencia (W)	3
Tensión Nominal (V)	220 - 240 V AC
Tipo de LED	Chip CREE
Tonalidad	Blanco cálido
Uso Recomendado	Dormitorios, Hoteles, Salón
Material difusor	Policarbonato
Uso Exterior	No

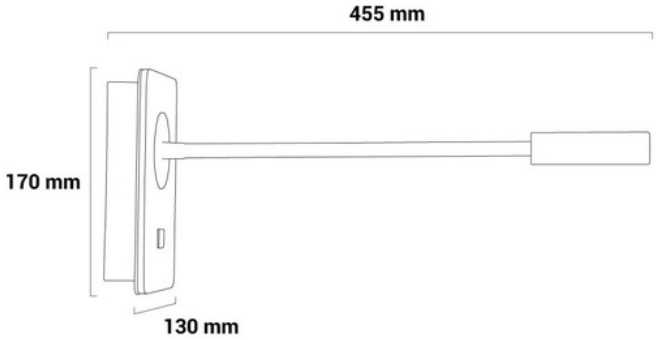

Variantes de producto

Referencia	***Atributos***	
K1511-USB-2B	Color de carcasa: Blanco	
K1511-USB-2N	Color de carcasa: Negro	