Adattatore da E27 a E40

Ref. B1666

presa adattatore E27 a E40 Per convertire le lampadine a vite E40 in E27.

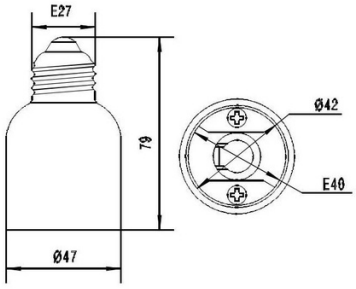

Dati del prodotto

Certificati	CE, ROHS

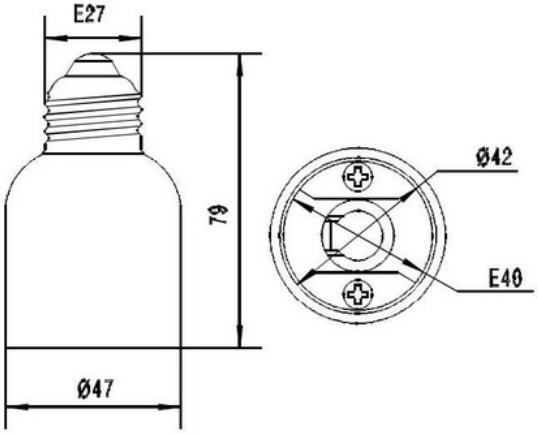

Varianti di prodotto

Riferimento	*Attributi*	
B1666		