# Adaptateur E40 vers E27

**Ref. B1666**

Adaptateur de prise E27 à E40 Pour convertir des ampoules à vis E40 en vis E27.

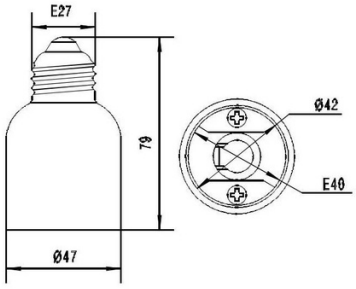


## *Caractéristiques du produit*

| | |
|---|---|
| Certificats | CE, ROHS |

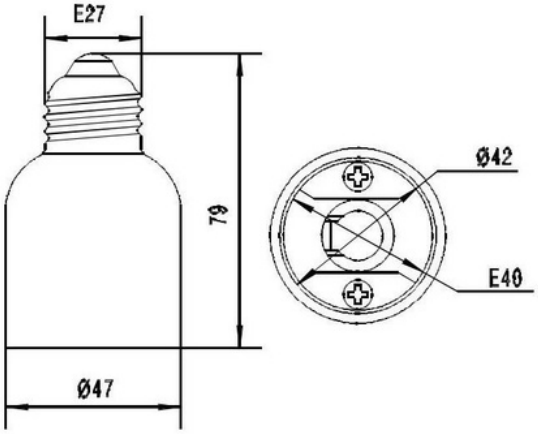

## *Variantes du produit*

| ***Référence*** | ***Attributs*** | |
|---|---|---|
| B1666 | | |