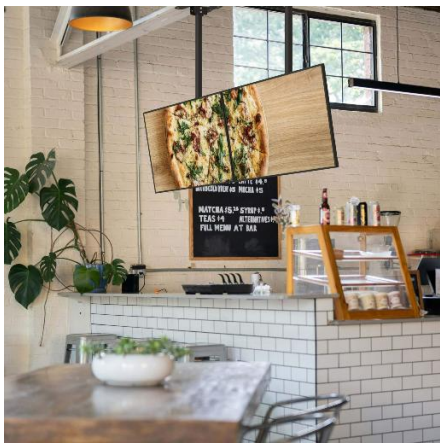

Pantalla LCD 32" - 500 nits - FULL HD – Menús y Señalización Digital - Soporte de techo

Ref. K_M-32-I-HD972-4+32-ST

Transforma la experiencia visual de tu negocio con nuestra pantalla LCD de 32" FULL HD. Diseñada para menús digitales en restaurantes, bares y cafeterías y señalización en tiendas, centros comerciales, médicos, educativos, hoteles entre otros comercios. Con un brillo de 500 Nits, asegurando que tu contenido siempre se vea con la máxima claridad. Esta pantalla se puede instalar con orientación horizontal o vertical, lo que te permite adaptarla según tus necesidades y el espacio disponible. Su Sistema Operativo Android permite descargar aplicaciones desde Play Store y el software de gestión de contenido gratuito permite enviar y actualizar el contenido de forma remota. La instalación es sencilla gracias al soporte para techo con tornillos, proporcionando una fijación segura y estable para una visualización ideal. Producto sujeto a condiciones de envío especiales según región: +100€ +IVA gastos de envío- No admite descuentos adicionales ni cupones

Datos del producto

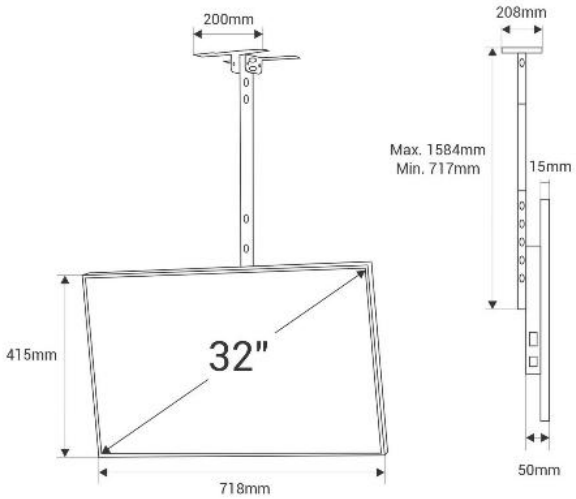

Variantes de producto

Referencia	*Atributos*	
K_M-32-I-HD972-4+32-ST		