# LCD FULL HD 43" Display voor Etalages - Hoge Helderheid 2500 NITS - Android

## Ref. K_MI-43-I-HD972-4+32-S

Pantalla LCD Full HD 43" para Escaparates – Brillo 2500 Nits Descubre una experiencia visual inigualable con nuestra pantalla LCD Full HD, diseñada para ofrecer una claridad excepcional y un brillo impresionante de 2500 nits. Ideal para escaparates, esta pantalla garantiza imágenes vibrantes y nítidas. Con resolución Full HD, ofrece detalles precisos y un contraste superior en cada imagen. Su alto nivel de brillo asegura una visibilidad óptima en cualquier condición, manteniendo la calidad de la imagen sin importar la intensidad de la luz ambiental. Perfecta para publicidad digital en escaparates, esta pantalla ofrece un rendimiento excepcional en interiores, haciendo que tu contenido destaque y atraiga la atención de todos. Haz que tu contenido cobre vida con una pantalla de alto rendimiento que no pasa desapercibida. ¡Lleva tu comunicación visual al siguiente nivel! Producto sujeto a condiciones de envío especiales en península y Baleares: +100€ +IVA gastos de envío- No admite descuentos adicionales ni cupones

## *Product data*

| | |
|---|---|
| Nominale Spanning (V) | 220 - 240 V AC |
| Helderheid | 2500cd/m² |
| Houdbaarheid (u) | vijftigduizend |
| IP | IP20 |
| Connectiviteit | Bluetooth, Ethernet, HDMI INVOER, USB, WIFI (2.4Ghz) |
| Gebruikfrequentie | Intensief |
| Resolutie | 1920 x 1080 |
| Afbeeldingsformaat | GIF, JPG, PNG, TIF, 9:16, BMP, JPGE |
| Responsietijd | 8 ms |
| Kleuren | 16,7 miljoen |
| CPU | T972 - Cuatro núcleos |
| GPU | Mali-G31 / Vier kernen |
| RAM | 4GB |
| Opslag | 32GB |
| Besturingssysteem | Android 9 |
| Video | FLV, MP4, AVI, MKV, MOV, MPEG4, WMV, H.264, H.265, VP8 |
| Type Display | LCD |
| Tactiel | Nee |

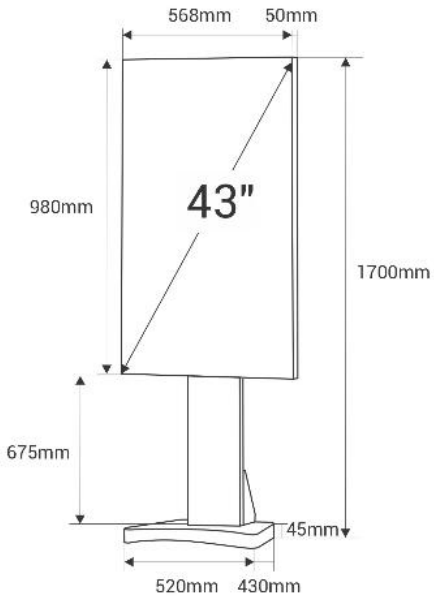

## Product variants

| Reference | Attributes | |
|---|---|---|
| K_MI-43-I-HD972-4+32-S | | |