Accessorio rosone per neon 360° - Ø22 - NSD22

Accessorio per Bordo Neon LED a 360°, appositamente progettato per fissare il neon al soffitto e fornire una finitura pulita e attraente alle installazioni luminose. Disponibile in nero e bianco. È compatibile con i riferimenti: NSD22-2M, NSD22-5M, NSD22-2M-RGB, NSD22-5M-RGB, NSD22-2M-IC e NSD22-4M-IC.

Dati del prodotto

Colore della scocca	Bianco (usare), Nero (usare)
Certificati	CE, ROHS
Garanzia	Secondo la garanzia legale: 3 anni
IP	IP65
Materiale	Metallo
Uso Esterno	Sì

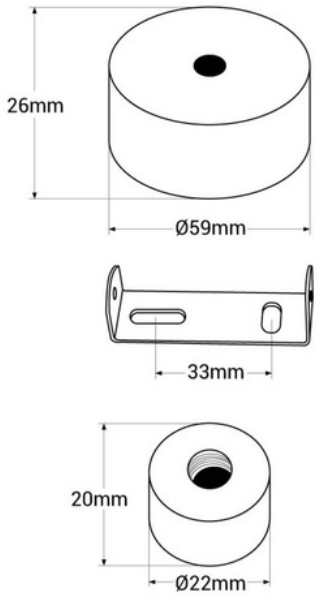

Varianti di prodotto

Riferimento	***Attributi***	
NSD22-TE-B	Colore della scocca: Bianco (usare)	
NSD22-TE-N	Colore della scocca: Nero (usare)	