Downlight LED especial para joalherias - 40W - Driver Philips - Corte Ø210 mm

Ref. B1260-1-JOY

Downlight LED de 44W com driver Philips, projetado especificamente para joalherias. Com o chip R00VA19, destaca os tons prateados e brilhantes das joias, realçando seu apelo visual e impulsionando as decisões de compra dos clientes. Índice de reprodução de cores excepcional (CRI >90). Economia de energia e longa vida útil. Diâmetro externo: 225mm Diâmetro de corte: 210 mm

Dados do produto

Certificados	CE, ROHS
CRI	90-95
Dimensões (mm) Lxlxh	Ø225
Dimensões de corte (mm)	Ø210
Dimerizável	Não
Garantia	Segundo a garantia legal: 3 anos
Orientável	Não
Potência (W)	44
Tensão Nominal (V)	220 - 240 V CA
Tipo de LED	COB
Tonalidade	Branco frio
Uso Recomendado	Jóias

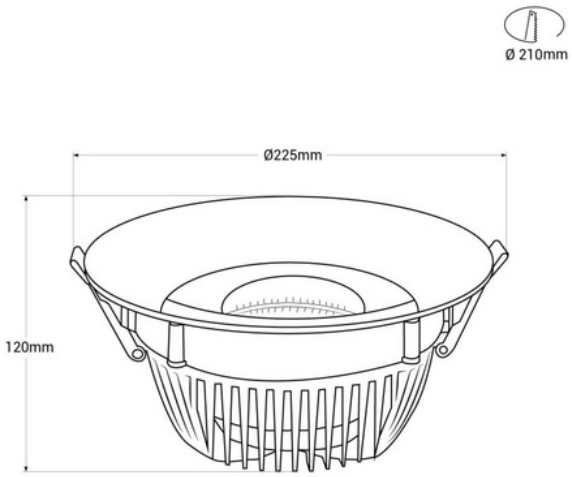

Variantes do produto

Referência	***Atributos***	
B1260-1-JOY		