# Downlight LED speziell für Juweliere - 40W - Philips Treiber - Schnitt Ø210 mm

## Ref. B1260-1-JOY

44W LED-Deckenleuchte mit Philips-Treiber, speziell für Juweliergeschäfte entwickelt. Mit Chip R00VA19 hebt es die silbernen und glänzenden Töne des Schmucks hervor, verbessert die visuelle Attraktivität und steigert die Kaufentscheidungen der Kunden. Außergewöhnlicher Farbwiedergabeindex (CRI >90). Energieeinsparungen und lange Lebensdauer. Äußerdurchmesser: 225mm Schnittdurchmesser: 210 mm

## *Produktdaten*

| | |
|---|---|
| Zertifikate | CE, ROHS |
| CRI | 90-95 |
| Abmessungen (mm) Lxlxh | Ø225 |
| Schnittmaße (mm) | Ø210 |
| Dimmbar | Nein |
| Garantie | Nach gesetzlicher Garantie: 3 Jahre |
| Orientierbar | Nein |
| Leistung (W) | 44 |
| Nennspannung (V) | 220 - 240 V AC |
| LED-Typ | COB |
| Tonalität | Kaltes Weiß |
| Empfohlene Verwendung | Juweliergeschäfte |

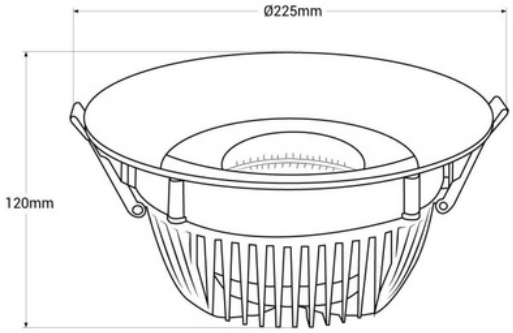

## Produktvarianten

| Artikelnummer | Eigenschaften | |
|---|---|---|
| B1260-1-JOY | | |