Downlight LED speciale per negozi di abbigliamento e retail - 40W - Driver Philips - Taglio Ø210 mm

LED Downlight 44W progettato appositamente per negozi specializzati di prodotti di bellezza e negozi di abbigliamento, con driver Philips. Dispone di un chip speciale R00VA19 che garantisce un'illuminazione della massima qualità, con un alto indice di resa cromatica (CRI>90). Emette un'illuminazione neutrale che aiuta a mettere in risalto i toni della pelle e i cosmetici applicati su di essi. Inoltre, permette ai colori e alle trame dei vestiti di risaltare, facilitando la decisione d'acquisto del cliente. Diametro esterno: 225mm Diametro di taglio: 210 mm

Dati del prodotto

T° di luce	3000°K, 4000°K
Certificati	CE, ROHS
Classe di efficienza energetica	A+ (2021)
CRI	90-95
Regolabile in luminosità	No
Forma	Circolare
Frequenza (Hz)	50 - 60
Frequenza d'uso	Intensivo
Garanzia	3 anni
Lumeni (Lm)	2500
Materiale	Alluminio
Materiale diffusore	Policarbonato, Plastica
Montaggio	Incastonabile
Orientabile	No
Potenza (W)	44
Intervallo di temperatura	-20°C ~ +40°C
Sensore	No
Tipo di LED	COB
Tonalità	Bianco neutro, Bianco extra caldo
Uso Esterno	No
Vita utile (h)	25.000
IP	IP20

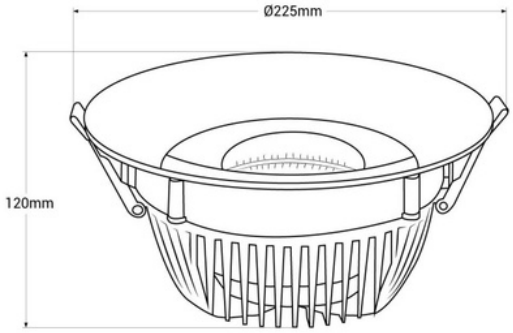

Tensione Nominale (V)	220 - 240 V CA
UGR	No
Uso Raccomandato	Commercio, Moda e retail

Varianti di prodotto

Riferimento	***Attributi***	
B1260-1-RET-3K	T° di luce : 3000°K	
B1260-1-RET-4K	T° di luce : 4000°K	