Wandleuchte LED "KUUTIO" 6W 529 Lumen

LED Wandleuchte aus Aluminium für maximale Haltbarkeit und Wärmeableitung. Sie verfügt über hochwertige SMD5730 LED-Chips der Marke EPISTAR. Die Installation ist einfach, da Sie nur zwei Schrauben befestigen müssen, die im Lieferumfang enthalten sind. Mit einem nordischen Design ist sie ideal zur Dekoration minimalistischer Räume. Sie strahlt warmweißes Licht bei 3000K aus, taucht die Wand in indirektes Licht und schafft gemütliche Atmosphären. Integrierte LED - Erhältlich in Weiß, Schwarz und Silbergrau. 6W - 230V 3000K - 529LM IP20

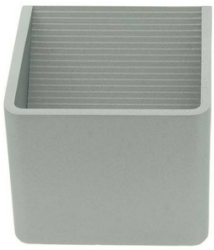

Produktdaten

Gehäusefarbe	Weiß , Schwarz, Platin (benutzen)
Zertifikate	CE, ROHS
Energieeffizienzklasse	A++ (2021)
CRI	80-85
Abmessungen (mm) Lxlxh	100x100x80
Dimmbar	Nein
Fahrer	Intern
Frequenz (Hz)	50 - 60
Benutzungsfrequenz	normal
Garantie	Nach gesetzlicher Garantie: 3 Jahre
IP	IP20
Kelvin (K)	3000
Lumen (Lm)	629
Material	Aluminium
Montage	Fläche
Orientierbar	Nein
Temperaturbereich	-20°C ~ +40°C
Nennspannung (V)	230
LED-Typ	SMD 5730
Tonalität	Warmweiß
Außengebrauch	Nein
Nutzungsdauer (h)	25000

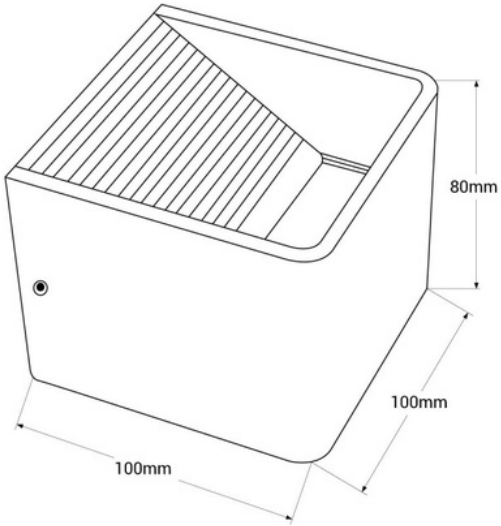

Produktvarianten

Artikelnummer	*Eigenschaften*	
LN1503-B	Gehäusefarbe: Weiß	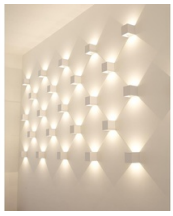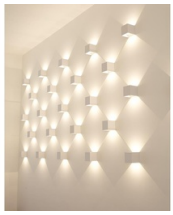
LN1503-N	Gehäusefarbe: Schwarz	
LN1503-P	Gehäusefarbe: Platin (benutzen)