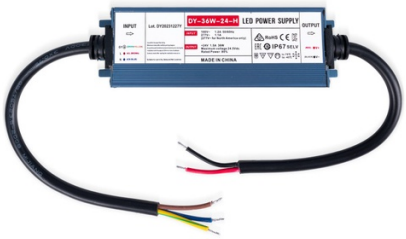

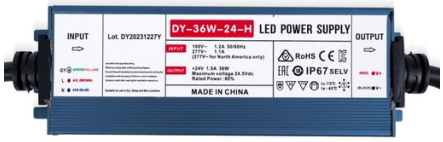

Alimentation LED 24V étanche 36W extra-plate - 1.5A - IP67

Ref. DY-36W-24-H

Alimentation électrique étanche mince de 36W, haute efficacité et longue durée de vie. Elle est conçue pour alimenter des lampes LED avec une tension de 24V et un maximum de 1,5A. Il a une protection contre les courts-circuits, les surcharges et les surtensions. Puissance 36W Tension de sortie : 24V Intensité de sortie : 1,5 A IP67

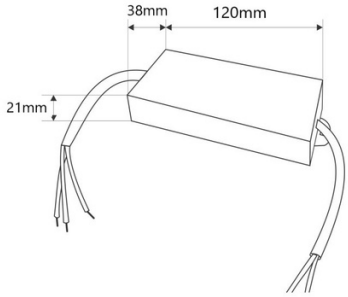

Caractéristiques du produit

Certificats	CE, ROHS
Dimensions (mm) Lxlxh	120 x 38 x 21
Fréquence d'utilisation	normal
Garantie	Selon la garantie légale : 3 ans
Intensité maximale (A)	1,5
IP	IP67
Puissance (W)	36
Tension de sortie (V)	24V
Tension Nominale (V)	170-265 V AC
Usage extérieur	Oui

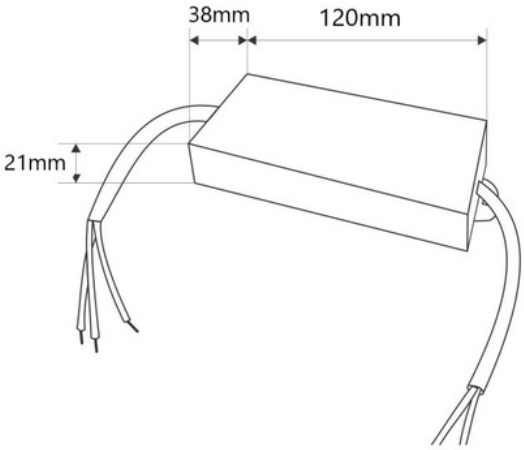

Variantes du produit

Référence	***Attributs***	
DY-36W-24-H		