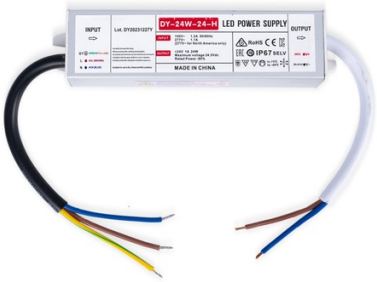

Fuente de alimentación estanca slim 24W 24V - 1.0A - IP67

Ref. DY-24W-24-H

Fuente de alimentación estanca delgada de 24W, de alta eficiencia y larga vida útil. Está diseñada para alimentar lámparas LED con una tensión de 24V y un máximo de 1.0A. Dispone de protección contra cortocircuitos, sobrecargas y sobretensiones. Potencia 24W Tensión de salida: 24V Intensidad de Salida: 1.0A IP67

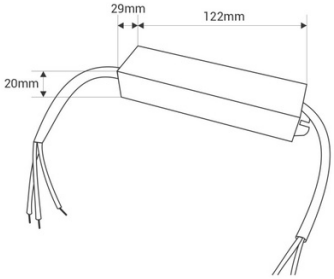

Datos del producto

Certificados	CE, ROHS
Frecuencia de uso	normal
Garantía	Según garantía legal: 3 años
Intensidad máxima (A)	1
IP	IP67
Potencia (W)	24
Tensión de salida (V)	24V
Tensión Nominal (V)	170-265V AC
Uso Exterior	Si

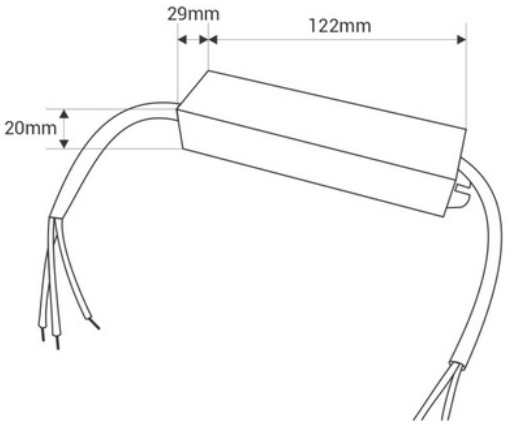

Variantes de producto

Referencia	*Atributos*	
DY-24W-24-H		