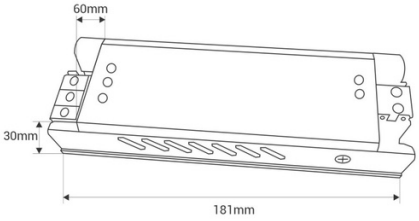

Fuente de alimentación Slim 300W 24V - 12.5A - Alta eficiencia - IP20

Ref. DY-300W-24-A

Fuente de alimentación delgada de 300W, de máxima eficiencia (91%) y larga vida útil. Está diseñada para alimentar lámparas LED con una tensión de 24V y un máximo de 12.5A. Dispone de protección contra cortocircuitos, sobrecargas y sobretensiones. Potencia 300W Tensión de salida: 24V Intensidad de salida: 12.5A

Datos del producto

Certificados	CE, ROHS
Dimensiones (mm) Lxlxh	181 X 60 X 30
Frecuencia de uso	normal
Garantía	Según garantía legal: 3 años
Intensidad máxima (A)	12.5
IP	IP20
Potencia (W)	300
Tensión de salida (V)	24V
Tensión Nominal (V)	180-265V AC
Uso Exterior	No

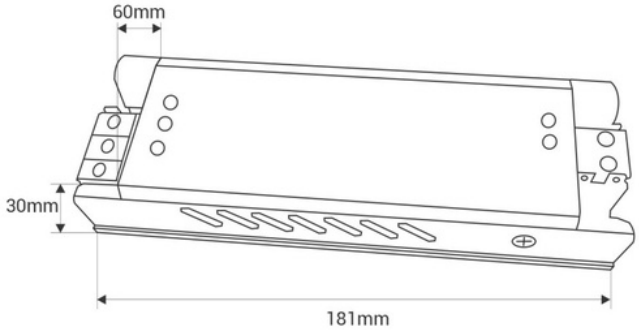

Variantes de producto

Referencia	*Atributos*	
DY-300W-24-A		