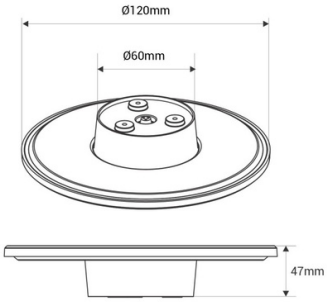

Aplique de pared circular "Eclipse" 9W - CCT - IP65

Aplique de pared "Eclipse" de 9W moderno y funcional, fabricado en PVC, disponible en blanco y negro, con acabado mate. Ofrece una iluminación indirecta, difusa y acogedora, con sistema CCT (3000K, 4000K, 6000K). Apto para exteriores con grado de protección IP65 y también para interiores.

Datos del producto

Color de carcasa	Blanco, Negro
Alto	47mm
Ancho	Ø120mm
Certificados	CE, ROHS
Clase eficiencia energética	F
Conexión	Punto de luz
CRI	80-85
Dimmable	No
Eficiencia (Lm/w)	100
Garantía	Según garantía legal: 3 años
IP	IP65
Kelvin (K)	3000, 4000, 6000
Material	PVC
Material difusor	Policarbonato
Montaje	Superficie
Orientable	No
Potencia (W)	9
Sensor	No
Tensión Nominal (V)	220 - 240 V AC
Tipo de LED	SMD 2835
Tonalidad	CCT
Uso Exterior	Si
Uso Recomendado	Jardín, Hoteles, Restaurantes, Fachadas, Terrazas, Porches, Escaleras

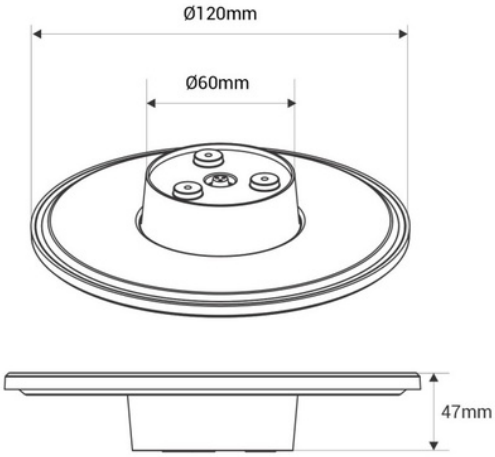

Variantes de producto

Referencia	***Atributos***	
L5076-B	Color de carcasa: Blanco	
L5076-N	Color de carcasa: Negro	