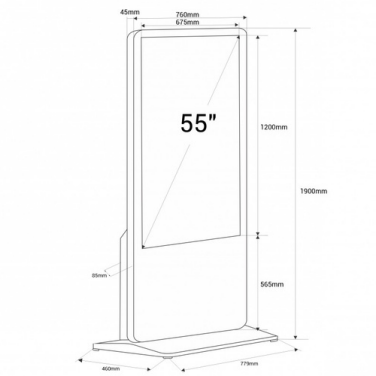

Display publicitario interior LCD Full HD 55" - Táctil / No táctil - Android

Tótem para publicidad de interior de 55'' disponible en versión táctil y no táctil. Cuenta con un diseño simple y elegante, fabricado con materiales resistentes y acabados de calidad. Reproduce imágenes en alta definición, garantizando una gran visibilidad e impacto visual. Su configuración es muy sencilla ya que cuenta con un sistema operativo Android. El contenido puede proyectarse por medio de USB o vía online a través de un software. Esta solución versátil de digital signage atraerá a los clientes en centros comerciales, tiendas o restaurantes, captando su atención y aumentando las ventas. Producto sujeto a condiciones de envío especiales en península y Baleares: +100€ +IVA gastos de envío- No admite descuentos adicionales ni cupones

Datos del producto

Uso (NO USAR)	Táctil (usar), No táctil (usar)
Almacenamiento	32GB
Altavoces	2 X 5W
Audio	MP3, M4A, WAV, WMA
Certificados	CE, ROHS
Colores	16,7 millones
ConectividadBluetooth 4.2, Ethernet, HDMI INPUT, RJ45 (Ethernet), USB, Wi-Fi (2,4 GHz), Wi-Fi (802.11b/g/n)	
Dimensiones (mm) Lxlxh	1900 x 779 x 460
Formato de imagen	PNG, BMP, JPEG
Frecuencia (Hz)	1.9GHz
Frecuencia de uso	Intensivo
Garantía	Según garantía legal: 3 años
GPU	Mali-G31 / Cuatro núcleos
IP	IP20
Luminosidad	350 cd/m²
Pulgadas	55"
RAM	4GB
Rango temperatura	-20°C~70°C
Renting	Si
Resolución	1920 x 1080
Sistema operativo	Android 9
Táctil	No, Sí
Tensión Nominal (V)	220 - 240 V AC
Tiempo de respuesta	8 ms
Tipo de Display	LCD
Uso Exterior	No
Video	MPEG4, WMV, VP8
CPU	T972 - Cuatro núcleos

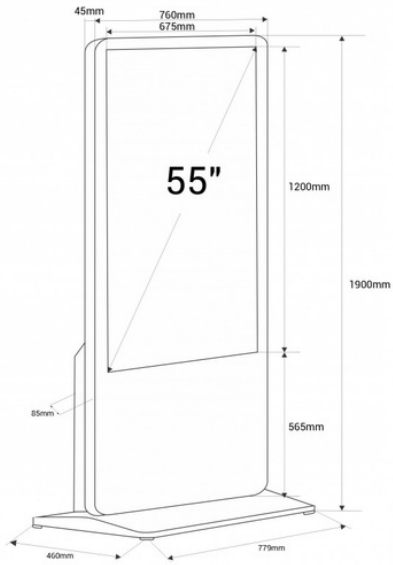

Variantes de producto

Referencia	***Atributos***	
DLS55-V2-4+32	Uso (NO USAR): No táctil (usar)	
DLS55-V2-4+32-T	Uso (NO USAR): Táctil (usar)	