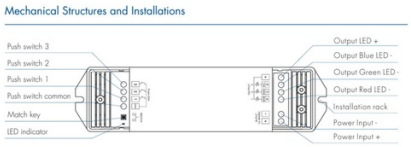

Controlador RGB / CCT / Monocromático 12-48V DC - 18A (6A/canal) - RF 2.4G - PUSH dimmer - Skydance

Ref. SK-V3-L

Controlador 3 canais RGB / CCT / Monocromático para luminárias LED de 12-48V. No modo RGB, ele possui 10 modos dinâmicos pré-estabelecidos. Oferece um atenuação suave de 0 a 100% sem cintilação e é compatível com controles remotos Skydance RGB ou CCT RF 2.4G. É ajustável por EMPURRAR. Ele apresenta funções de "transmissão automática" e "sincronização automática", permitindo que sinais sejam enviados para outros controladores e sincronizando-os quando controlados pelo mesmo controle remoto.

Dados do produto

Certificados	CE, ROHS
Conectividade	RF
Controle de cor	RGB+CCT
Dimensões (mm) Lxlxh	175 X 45 X 27
Distância de controle	30m
Garantia	5 anos
Intensidade máxima (A)	6A/canal
IP	IP20
Número de canais	3
Tensão Nominal (V)	12-48VDC
Uso Exterior	Não

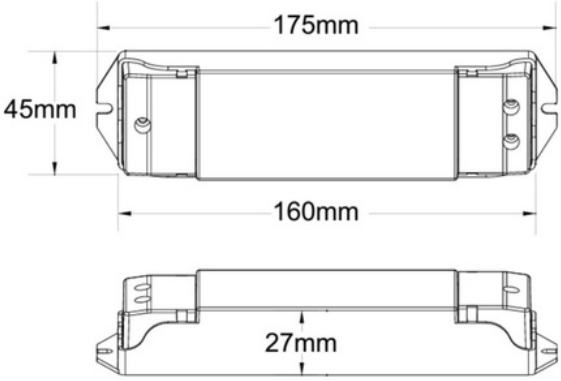

Variantes do produto

Referência	***Atributos***	
SK-V3-L		