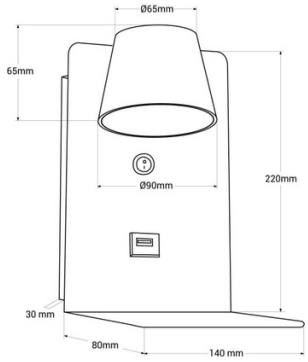

Applique da parete con porta USB "BASKOP W" - 6W - Base di ricarica wireless

Applique moderna progettata per essere installata sulle testate dei letti, con porta USB e base di ricarica wireless. Incorpora un faretto LED da 6W che funge da lampada da lettura, con una luminosità di 520 lumen. Ha un angolo di rotazione di 350° e un'apertura del fascio di luce di 120 gradi. Emette luce in tonalità calda (2700K) ed è disponibile in bianco, grigio e nero.

Dati del prodotto

Colore della scocca	Bianco, Nero, Grigio
Angolo di apertura (°)	120
Certificati	CE, ROHS
Classe di efficienza energetica	F
Dimensioni (mm) Lxlxh	220 X 140 X 80
Frequenza d'uso	normale
Garanzia	Secondo la garanzia legale: 3 anni
IP	IP20
Kelvin (K)	2700
Lumeni (Lm)	520
Materiale	Alluminio
Montaggio	Superficie
Orientabile	Sì
Potenza (W)	6
Intervallo di temperatura	-20°C ~ +40°C
Tensione Nominale (V)	220 - 240 V CA
Tonalità	Bianco caldo
Uso Esterno	No
Uso Raccomandato	Camere da letto, Hotel

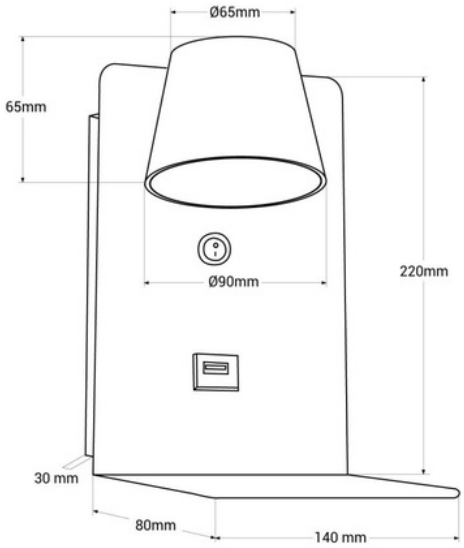

Varianti di prodotto

Riferimento	*Attributi*	
LN1545-W-B	Colore della scocca: Bianco	
LN1545-W-G	Colore della scocca: Grigio	
LN1545-W-N	Colore della scocca: Nero	