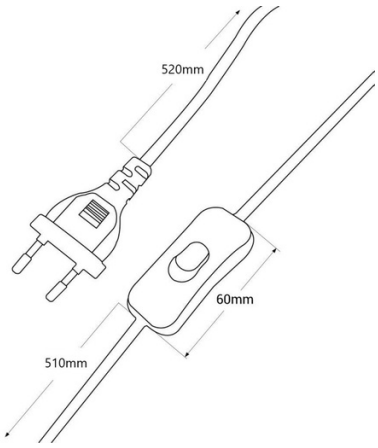

Candeeiro de mesa com bola de cristal "Ruth"

Ref. LD1017-D

A "lâmpada de mesa Ruth" combina minimalismo e elegância com uma esfera de vidro opalino e uma estrutura de alumínio dourado em três anéis, criando um efeito etéreo único e encantador. Perfeito como luminária de mesa, para mesas laterais, ou como lâmpada de cabeceira, sua iluminação suave proporciona uma atmosfera aconchegante e relaxante. **Aceita lâmpada E27 G45 - NÃO incluída**

Dados do produto

Cor da carcaça	Dourado ()
Conexão	Plugue
Capacete	E27 G45
Certificados	CE, ROHS
Dimensões (mm) Lxlxh	260 x 190
Estilo	Design
Garantia	10 anos
IP	IP20
Material	Alumínio
Material difusor	Cristal
Orientável	Não
Potência máxima (W)	40
Tensão Nominal (V)	220 - 240 V CA , 220-240 V
Uso Exterior	Não
Uso Recomendado	Quartos, Hotéis, Salão

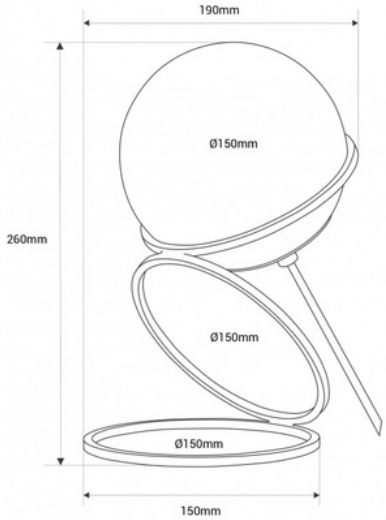

Variantes do produto

Referência	***Atributos***	
LD1017-D	Cor da carcaça: Dourado ()	